680-ПЛ8

Поз. 18

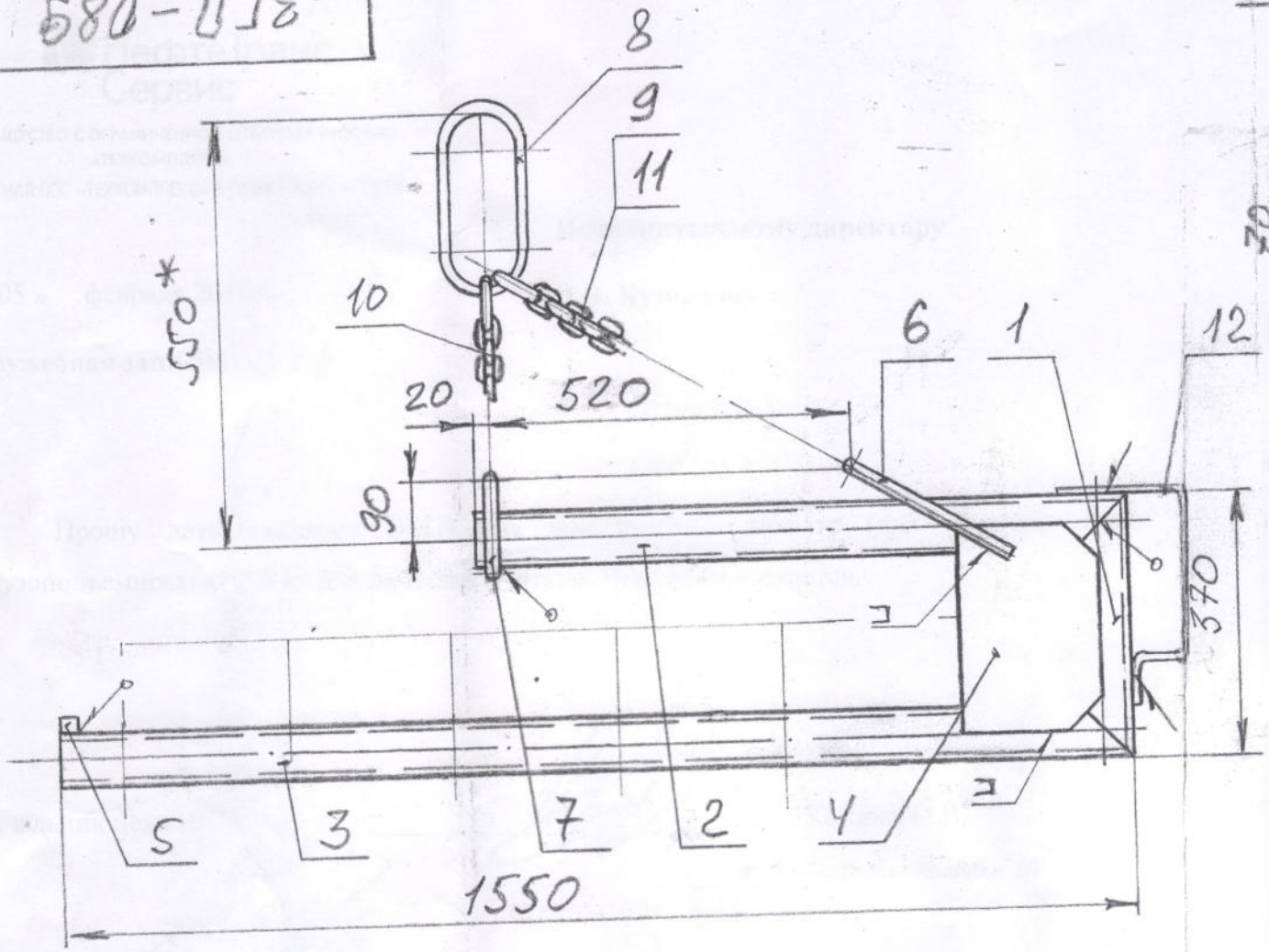

Поз. 4. Щека.

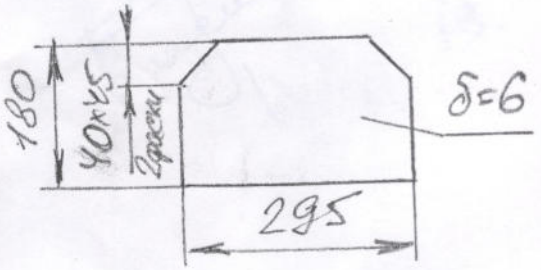

Поз. 2; 3. Штанга.

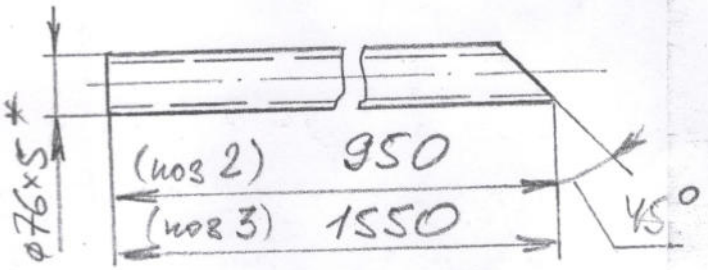

Поз. 1. Перемычка.

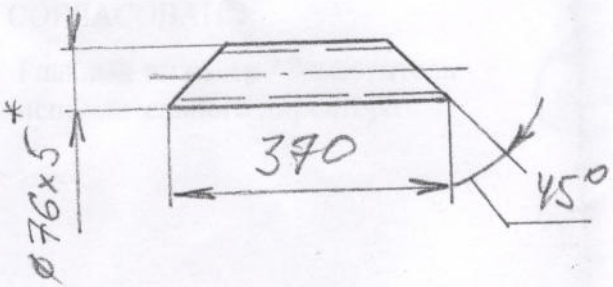

Поз. 6. Скоба.

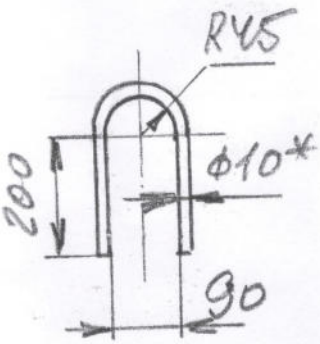

Поз. 7. Кол

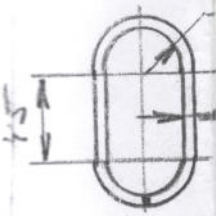

Поз. 18. Кольцо крановое.

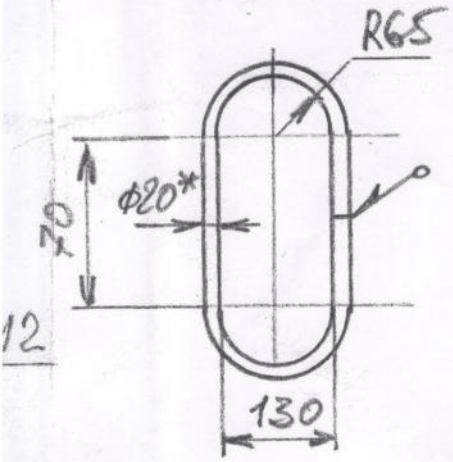

1. Грузоподъемность : Q = 300 кг.
2. Собственный вес — 32 кг
3. Транспортировать 5 грузовых или 4 пассажирских буксы.
4. Сварка ручная электродуговая.
5. Изготовление, испытание под нагрузкой 1,25Q и эксплуатация захвата, должны соответствовать правилам ГОСГОРтехнадзора и ТУ-80-42.
6. Маркировать: грузоподъемность, собственный вес, регистрационный номер, дату испытания.
7. * Размеры для справок.

7. Кольцо.

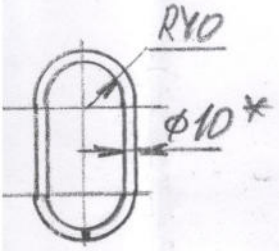

Утверждаю:

Гл. инж. ЗРПС /Карташов Н.И./

Поз.	Наименование	Кол.	Материал
1	Перемычка	1	Труба 76×5 ГОСТ 8734-75
2	Штанга	1	— " — " —
3	Штанга	1	— " — " —
4	Щека	2	Лист б=6 ГОСТ 19903-74
5	Упор 20×20×20	1	Ст3 ГОСТ 380-88
6	Скоба l= 570	1	Сталь 20 ГОСТ 1050-88
7	Кольцо l= 370	1	— " — " —
8	Кольцо крановое l=610	1	— " — " —
9	Звено ОВ1-0,4	2	РД-10-33-93
10	Цепь 8×24 (10 звеньев)	1	ГОСТ 2319-81
11	Цепь 8×24 (22 звена)	1	— " — " —
12	Ручка l = 600	1	Проволока ф8

Разраб.	Гурьянов		28.12.5	ЗГП-089
Согласо.	Вишнев			Захват Q=300кг (для грузовых бурж)
Утв.	Сапожков			

Масса	Лист	Листов
32		

ЗРПС

НК100.1НКж-0,5.00.00 СБ

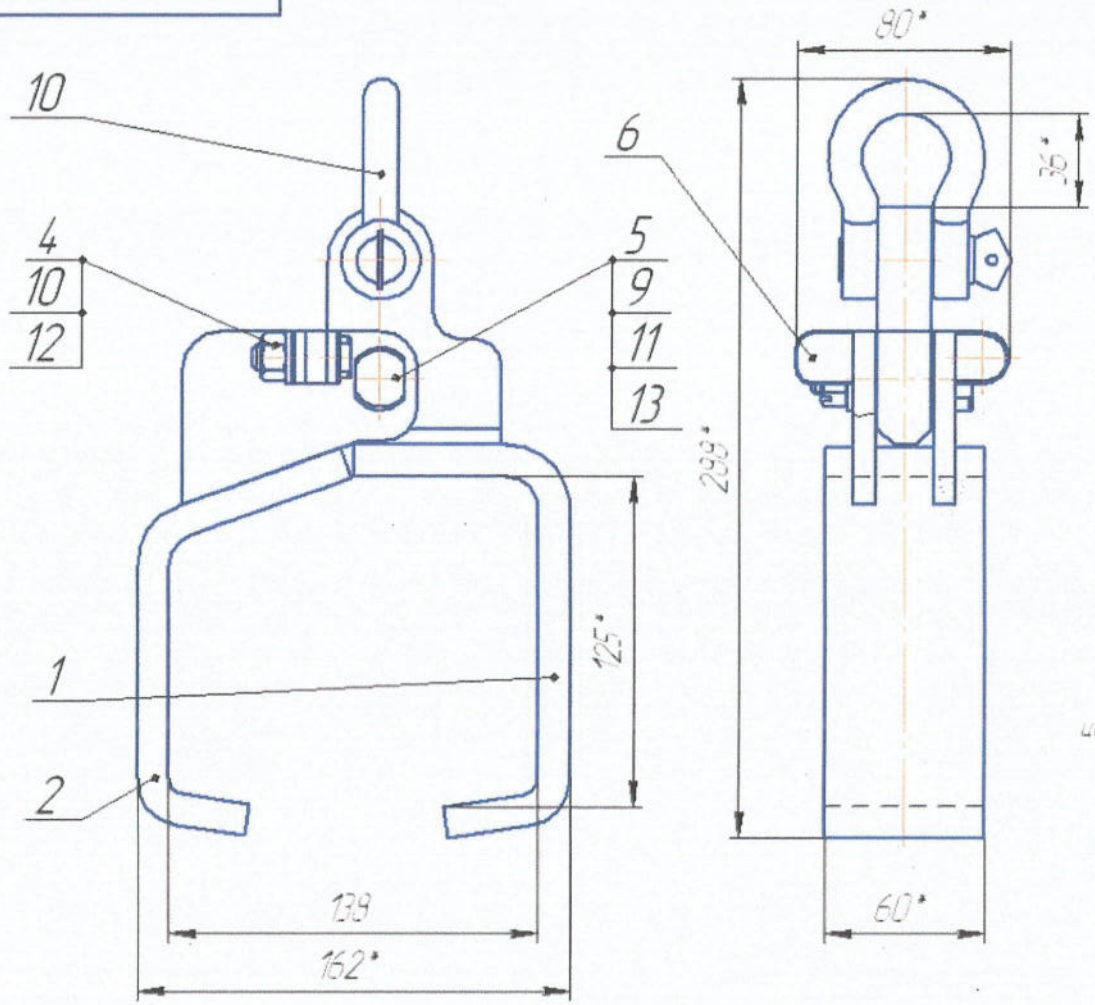

Техническая характеристика

1 Захват предназначен для вертикального подъема и перемещения колес цельнокатаных железнодорожных ГОСТ 9036-88 массой до 500 кг

2 Габариты (длина, ширина, высота) мм – 162 × 60 × 288

3 Температура эксплуатации °С – от минус 20 до плюс 40

4 Масса кг – 4,4

Технические требования

1 * Размеры для справок

2 Общие допуски по ГОСТ 30893.1 H16, h16, ±IT16/2

3 Изготовление, испытания, приемка, эксплуатация согласно паспорта ПБ 10-382-00

4 Захват испытать статической нагрузкой 0,625 т

5 Маркировать ударным способом по ГОСТ 26.008-85 шрифт № 6 в: 000 "Ника", обозначение НКж-0,5, г/п т, заводской номер, дата изготовления (месяц, год), масса кг

6 Покрытие порошковая краска красного (оранжевого) цвета

НК100.1НКж-0,5.00.00 СБ			
Захват для ж/д колес г/п 0,5 т Сборочный чертеж	Лит	Масса	Масштаб
		4,4	1:2
	Лист	Листов 1	

Перв. примен. | Справ. № | Подп. и дата | Инв. № дубл. | Взам. инв. № | Подп. и дата | Инв. № подл.

кольцо нашего размера
130 х 230 внутр. ф

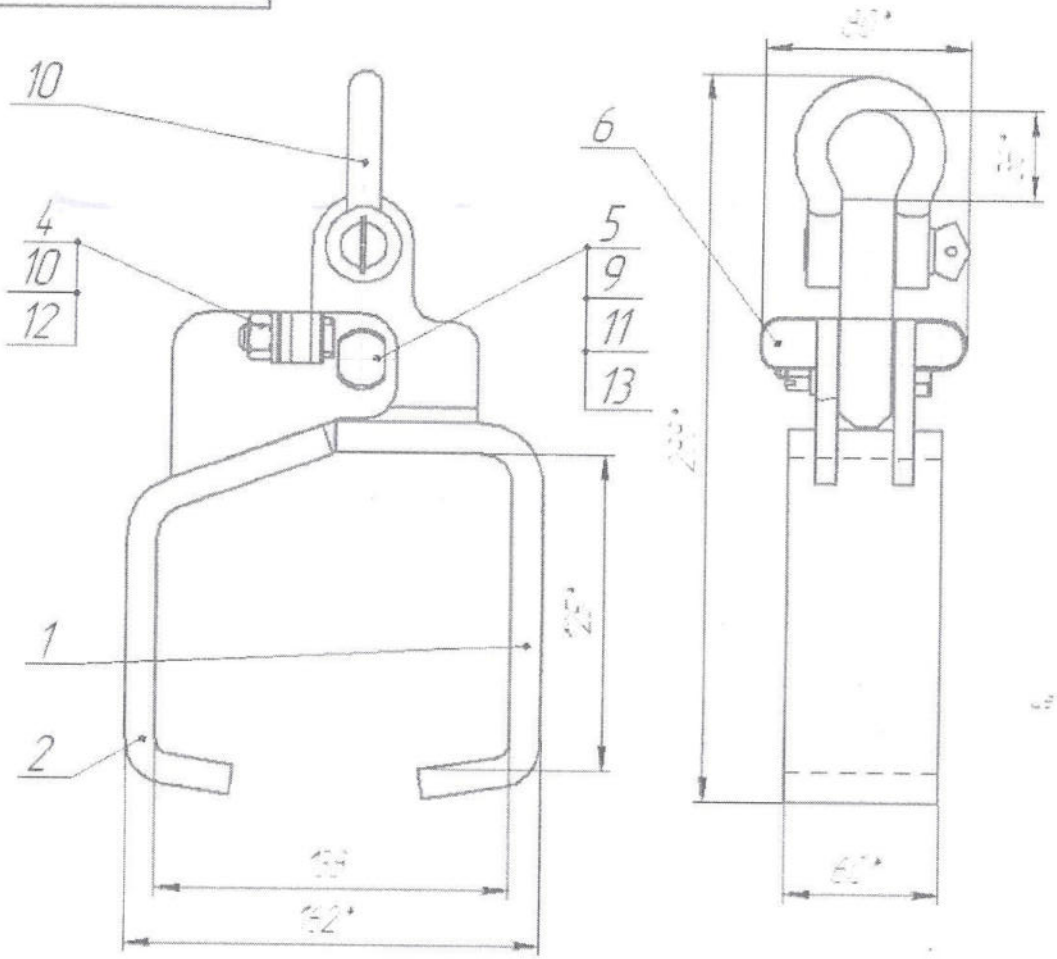

с увеличенным кольцом

	НК100 1НКж-0,5 00 00 СБ			
	Захват ЗПГ х/Б колес 2/7,5 т Электрич. чертеж	Лит.	Масса	Масштаб
			44	12
		Лист	Листов	

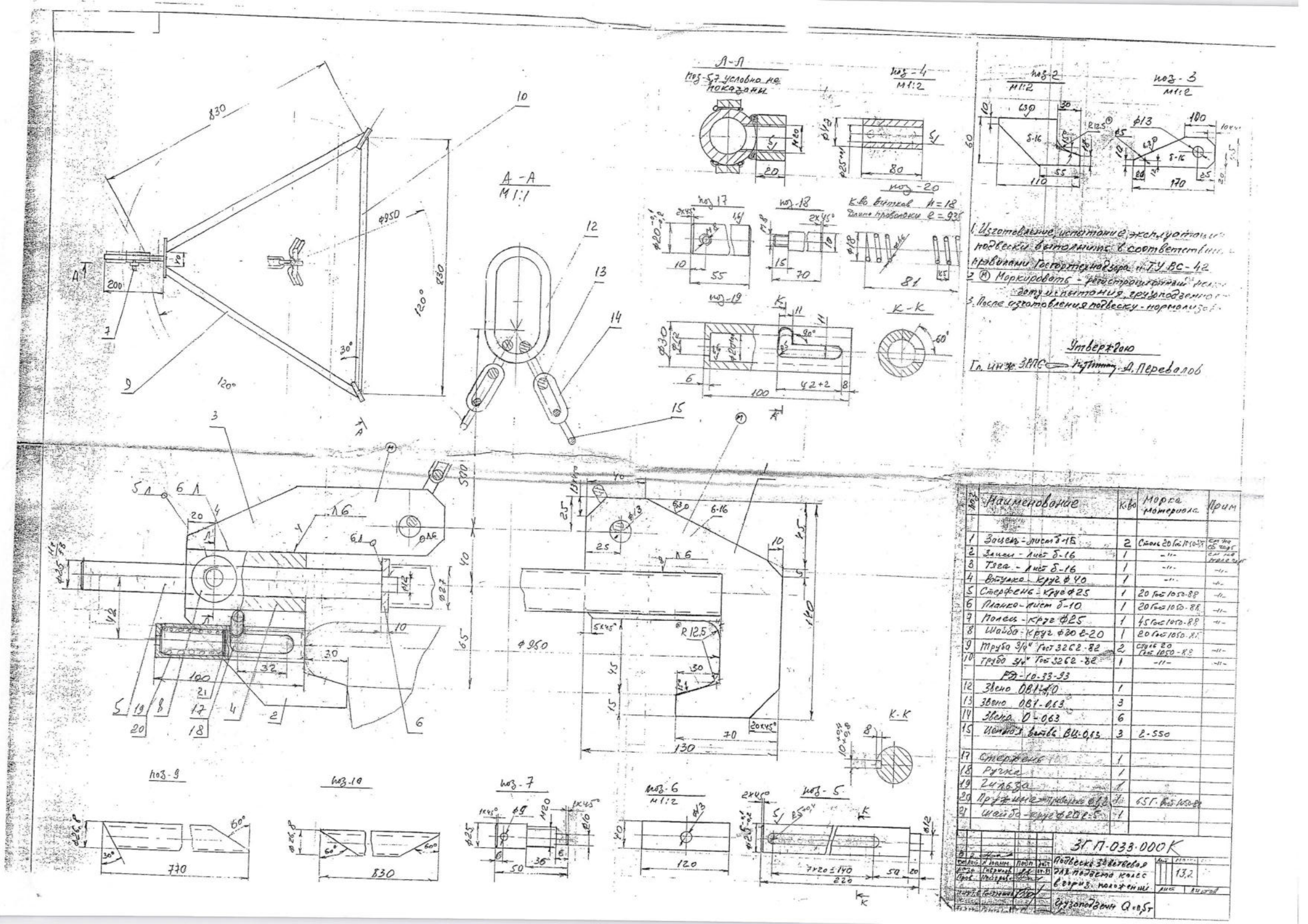

1. Изготовление, испытание, эксплуатация подвески выполнить в соответствии с правилами Госгортехнадзора и ТУ ВС-42
2. Ⓜ Маркировать - регистрационный номер, дату испытания, грузоподъемность
3. После изготовления подвеску - нормализовать

Поз	Наименование	Кво	Марка материала	Прим
1	Зацеп - лист б-16	2	Сталь 20 ГОСТ 1050-88	СТ ТКО СБ 1005
2	Замок - лист б-16	1	-"-	СТ ТКО СБ 1006
3	Тяга - лист б-16	1	-"-	-"-
4	Втулка - круг ф 40	1	-"-	-"-
5	Стержень - круг ф25	1	20 ГОСТ 1050-88	-"-
6	Планка - лист б-10	1	20 ГОСТ 1050-88	-"-
7	Колесо - круг ф25	1	45 ГОСТ 1050-88	-"-
8	Шайба - круг ф20 б-20	1	20 ГОСТ 1050-88	
9	Труба 3/4" ГОСТ 3262-82	2	Сталь 20 ГОСТ 1050-88	-"-
10	Труба 3/4" ГОСТ 3262-82	1	-"-	-"-
	РД-10-33-93			
12	Звено ОВ1-1,0	1		
13	Звено ОВ1-0,63	3		
14	Звено О-0,63	6		
15	Цепной вытяж. ВЦ-0,63	3	l-550	
17	Стержень	1		
18	Ручка	1		
19	Заглушка	1		
20	Пружинка - проволока ф1,2	1	65Г ГОСТ 1050-88	
21	Шайба - круг ф20 б-5	1		

Разраб.	Иванов			31П-033.000К	
Пров.	Петров			Подвеска зацепная для подъема колес в горизонтальном положении	Лит. / Масса / Масштаб 13,2
Н.контр.	Сидоров			Грузоподъемн. Q=0,5т	Лист / Листов

1. Грузоподъемность: Q = 250 кг.
2. Сварка ручная электродуговая.
3. * Размеры для справок.
4. Изготовление, испытание под нагрузкой 1,25Q и эксплуатация захвата должны соответствовать правилам ГОСГОРтехнадзора и ТУВС-42.
5. Маркировать на бирке поз. 5: грузоподъемность, регистрационный номер, дату испытания.

Утверждаю:
Гл. инж. Филиала ООО „Техкомплекс" в Самарск. обл. С.В. Ибин.
28.11.11.

Поз.	Наименование	Кол.	Материал	Прим
1	Зацеп l=1100	1	Круг ф22 Сталь 20	2,74
2	Крючок l=270	1	Круг ф12 Сталь 20	0,24
3	Кольцо крановое l=650	1	Круг ф20 Сталь 20	3,6
4	Кольцо промежуточное l=140	2	Круг ф10 Сталь 20	0,08
5	Бирка	1	Ст 3 ГОСТ 380-88	0,05
6	Цепь 8×24 l=240 (10 звеньев)	1	ГОСТ 2319-81	0,33

ЗГП-140

Разраб.	Гурьянов		26.11.11	Захват для транспортировки автосцепки.
Утв.	Самсонов			Q = 250 кг

Масса	Масштаб
8,2	1:1
Лист	Листов

Филиал ООО „Техкомплекс"

Поз.1. Зацеп.

М1:5

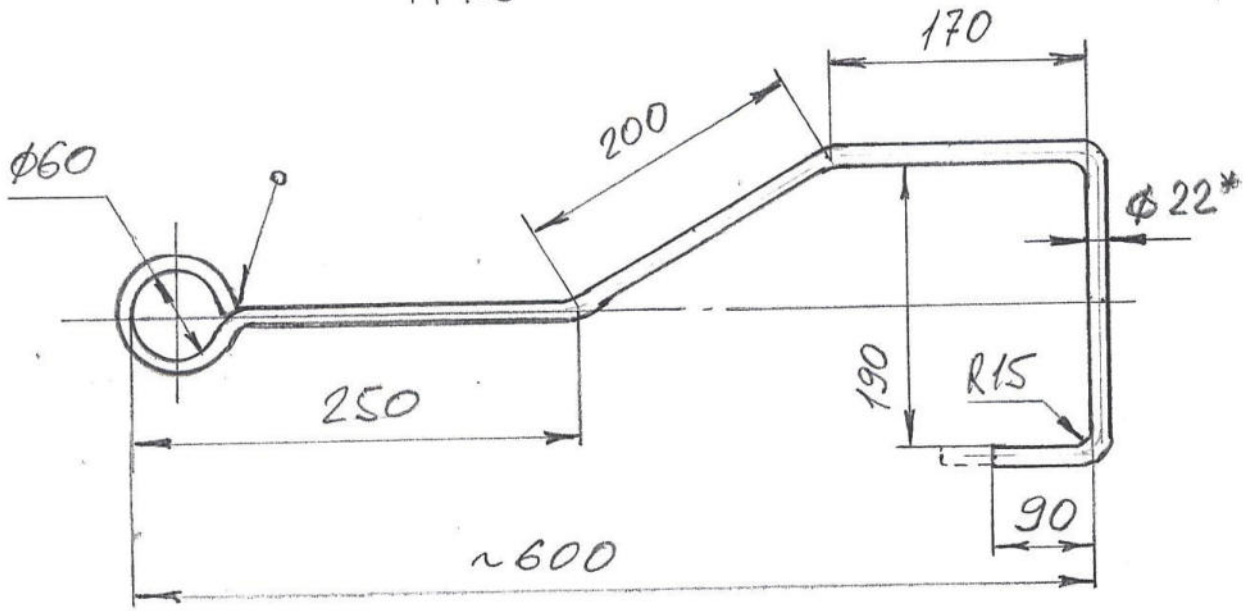

Поз.4. Кольцо промежуточное.

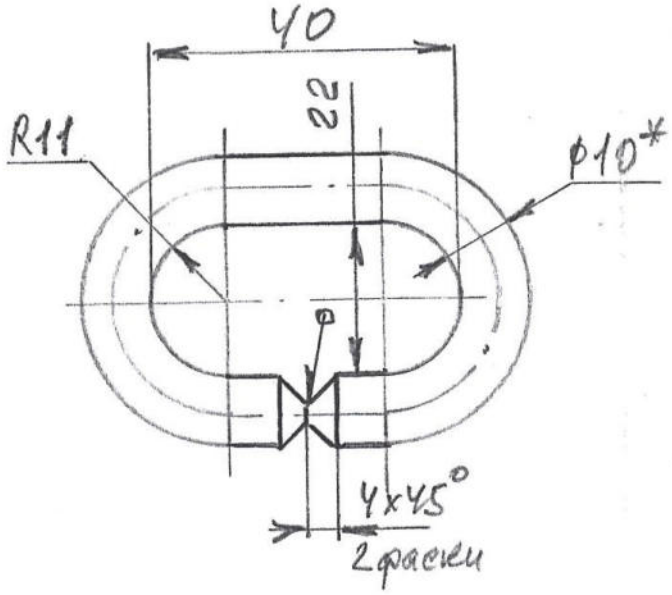

Поз.3. Кольцо крановое.

М1:4

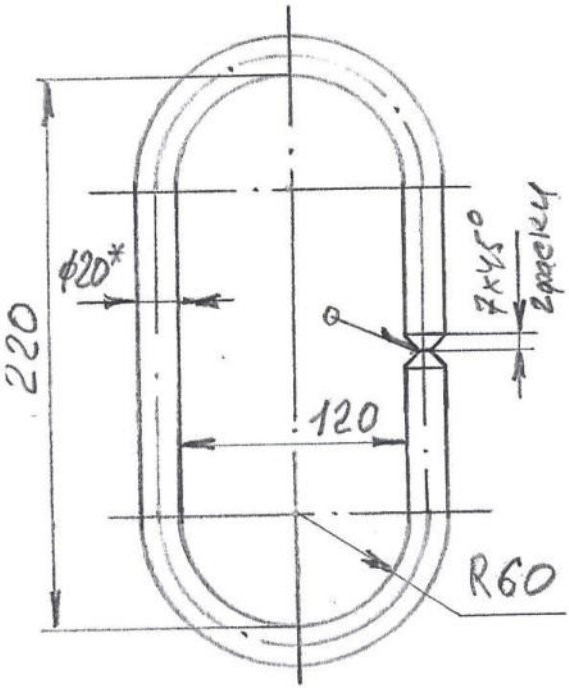

Поз.5. Бирка.

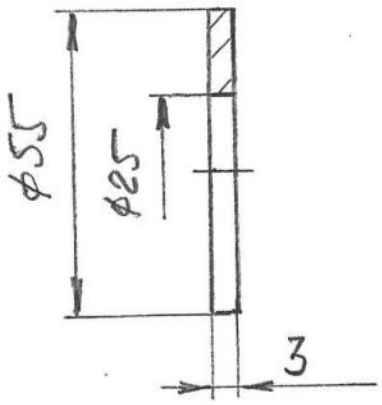

ЗГП-140

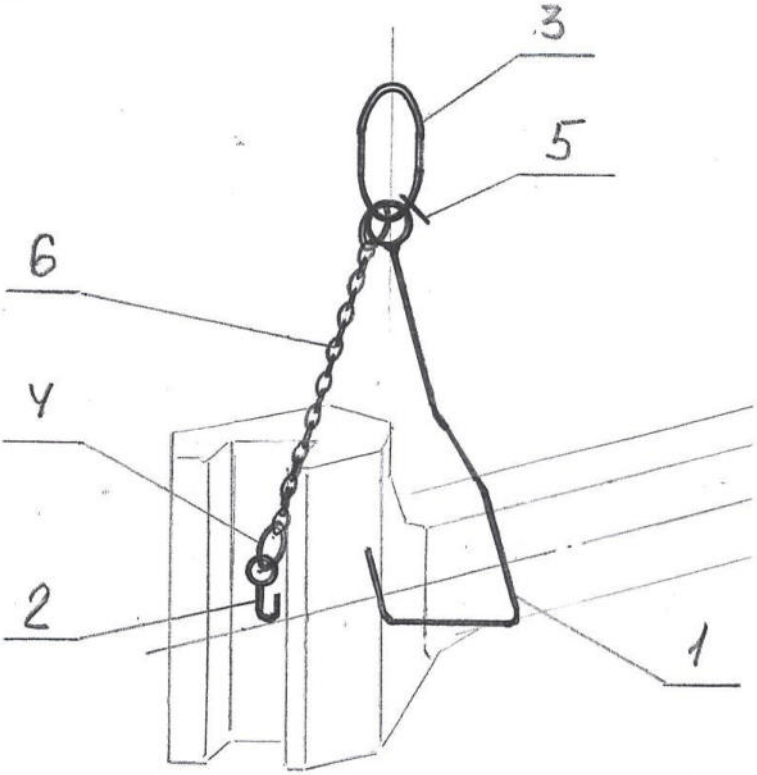

Поз. 2. Крючок.

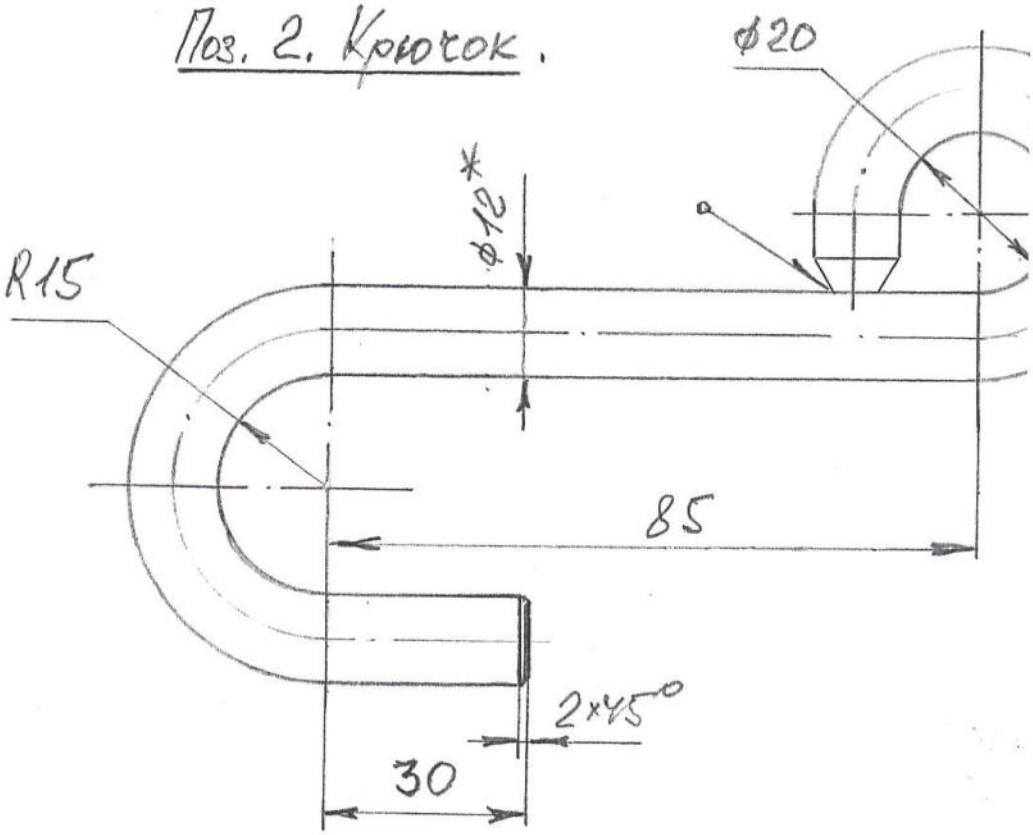

ЗГП - 145.006

Ra 12,5 (√)

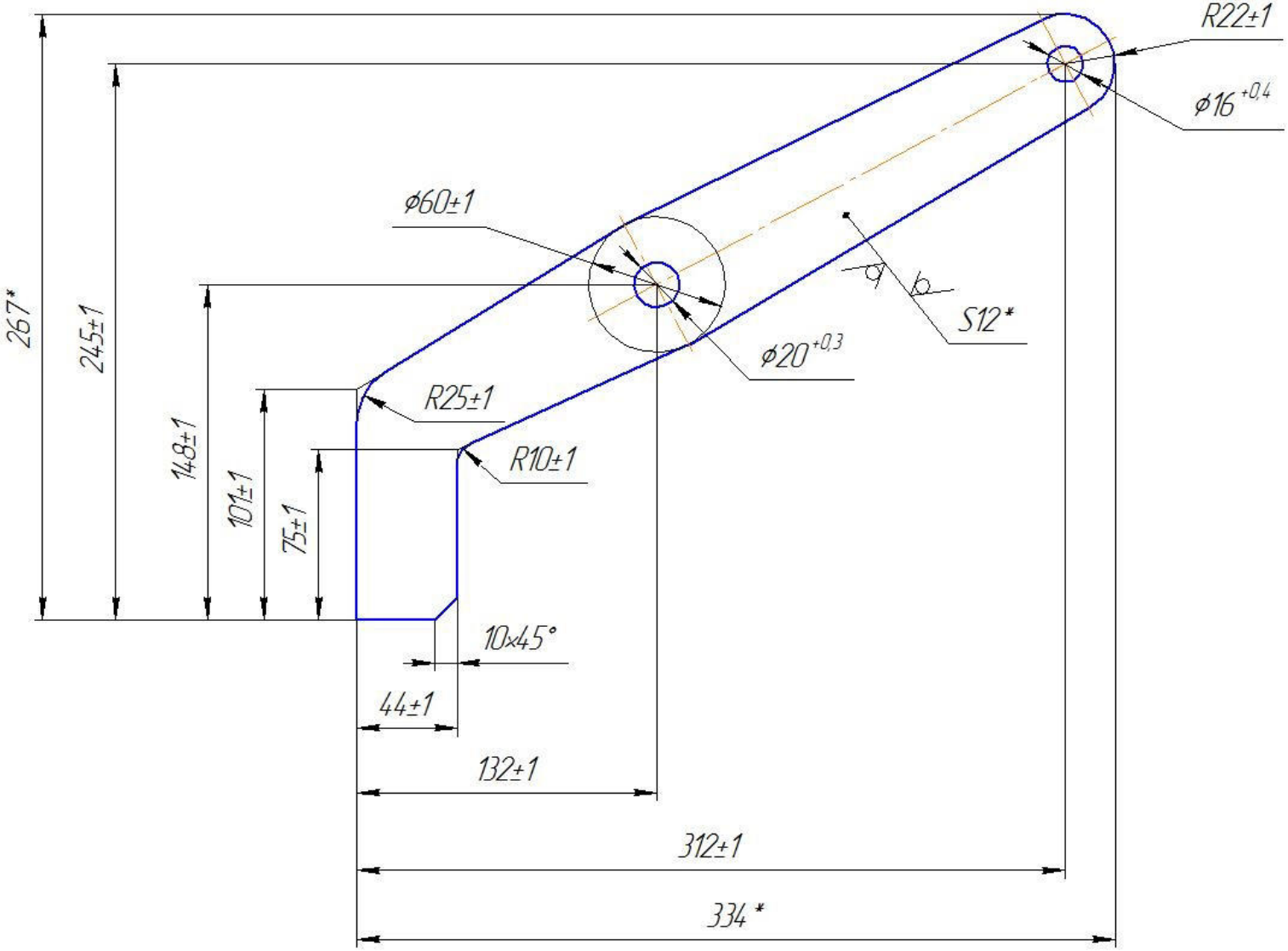

1. *Размеры для справок.

Изм.	Лист	№ докум.	Подп.	Дата	ЗГП -145.006		
Разраб.		Бутанин		15.05.13	Захват	Лит.	Масса: 2,01 / Масштаб: 1:2
Пров.						Лист	Листов 1
Т.контр.							
Н.контр.					Лист Б-12 ГОСТ 19903-74 / 09Г2С ГОСТ 19281-89	Филиал ООО "Техкомплекс"	
Утв.		Булаев					

Копировал

Формат А3

Перв. примен. | Справ. № | Подп. и дата | Инв. № дубл. | Взам. инв. № | Подп. и дата | Инв. № подл.

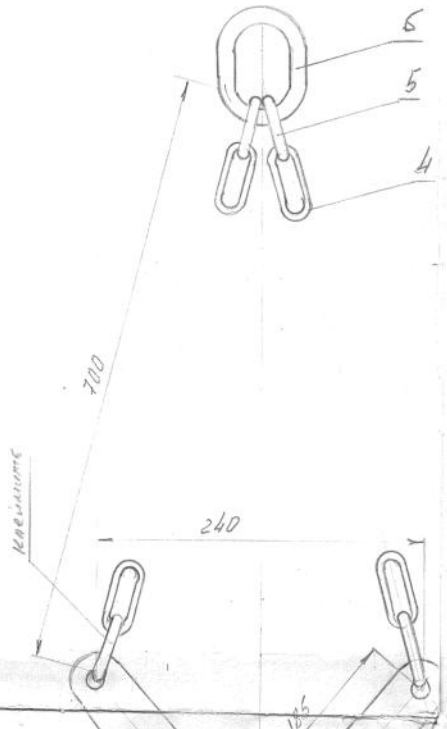

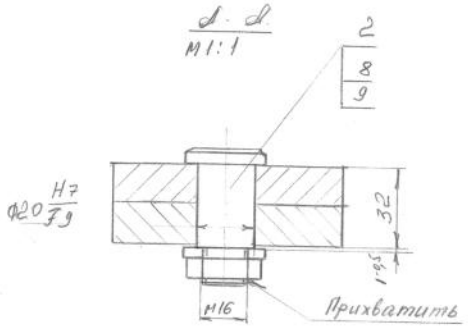

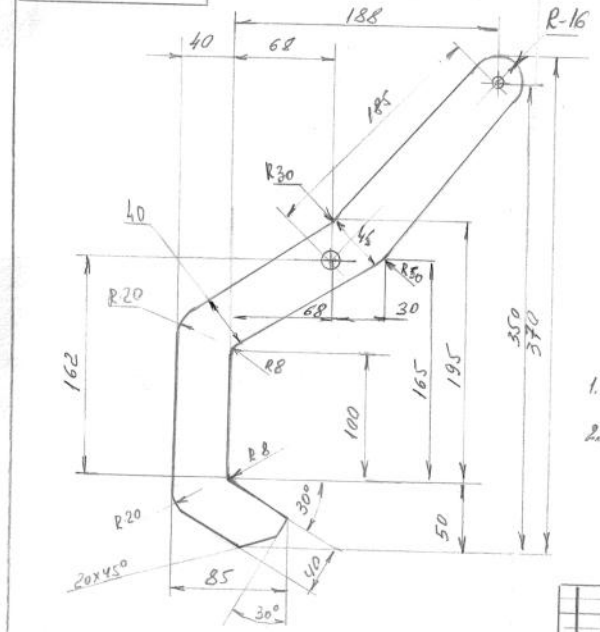

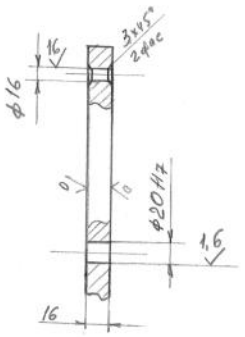

1. Трещин, надрезов, расслоения не допускается.
2. Острые кромки закруглить радиусом R-3

					ЗГП-004.001		
Изм.	Лист	№ докум.	Подп.	Дата	Захват	Лит.	Масса	Масш.
Разр.		Гаврилов					2,4	1:2
Пров.		Нестеров				Лист	Листов 6
Утв.		Сотсковец			09Г2С ГОСТ 1542-81		

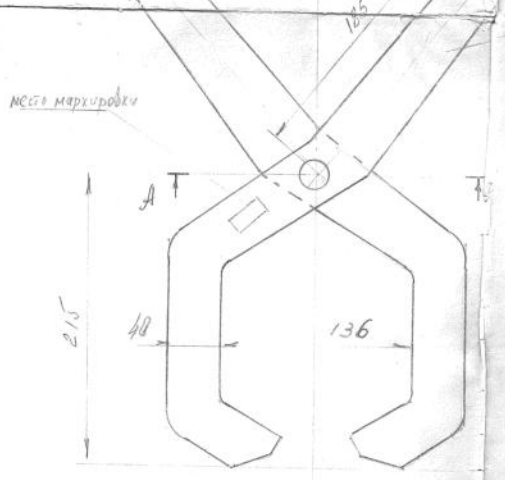

1. Изготовление, испытание, эксплуатация подвески выполнить в соответствии с правилами Гостехнадзора и ТУ 8С-42
2. После изготовления подвеску нормализовать
3. Маркировать - регистрационный номер, грузоподъемность, дату испытания
4. На прямолинейном участке соединительного звена каждой ветви, клеймить порядковый номер цепи присвоенный заводом изготовителем

Утверждаю: Гл. инженер завода
Куликовский Н.М.
28/05-96

Формат	Зона	Поз.	Обозначение	Наименование	Кол.	Прим.
		1	ЗГП-004.001	Захват	2	2,4
		2	-002	Ось	1	0,15
		4	В4-1,0. СТП-002	Ветвь цепная l-500	2	0,5
		5	О-1,0. СТП-002	Звено типа. О*	4	0,3
		6	ОВ2-1,6. СТП-002	Звено типа ОВ2	1	2,3
		8	ГОСТ 5915-80	Гайка М16	1	
		9	ГОСТ 11371-88	Шайба 16.01	1	

					ЗГП-004.000		
Изм.	Лист	№ докум.	Подп.	Дата	Подвеска для транспортировки колеса в вертик. положении (клешни)	Лит.	Масса	Масш.
Разр.		Гаврилов					9,5	1:2
Пров.		Нестеров				Лист	Листов
Т.Б.		Гусейнов			Грузоподъемн. Q 1,25		

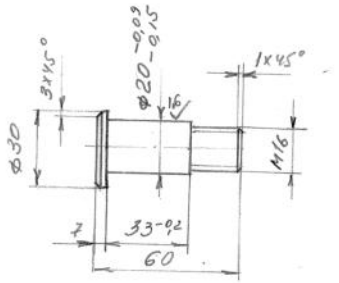

± УТ14/2

					ЗГП-004.002		
Изм.	Лист	№ докум.	Подп.	Дата	Ось	Лит.	Масса	Масш.
Разр.		Гаврилов					17
					45 ГОСТ 1050-88	Лист	Листов

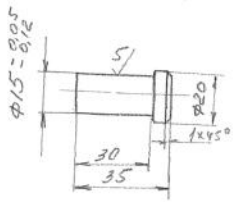

± УТ14/2

					ЗГП-006.004		
Изм.	Лист	№ докум.	Подп.	Дата	Ось	Лит.	Масса	Масш.
Разр.		Гаврилов					0,85	1:1
						Лист	Листов

ЗГП-010-01

Поз.3. Звено.

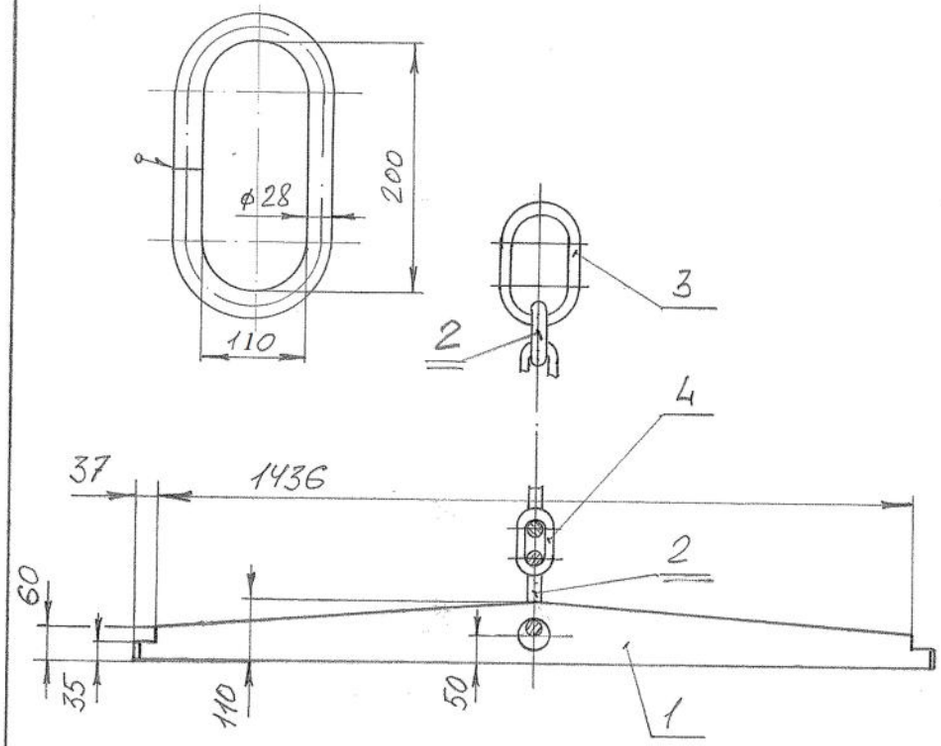

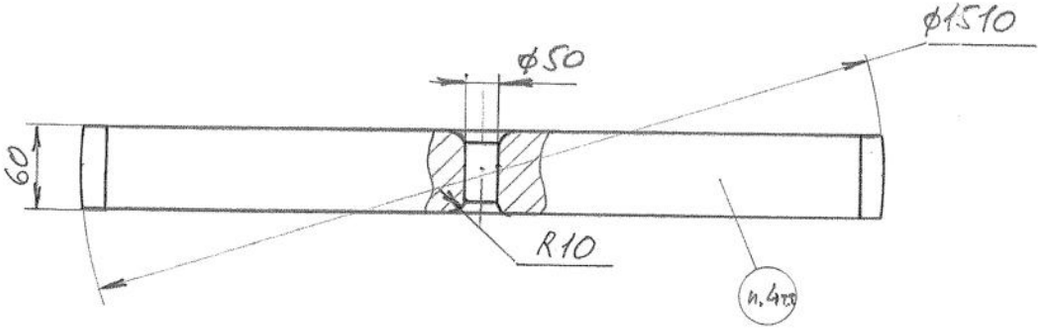

Утверждаю:

Гл. инж. ЗРПС Хитров В.Н.

1. Сварка ручная электродуговая.
2. Грузоподъемность – Q = 2000 кг.
3. Изготовление, испытание под нагрузкой 1,25Q, эксплуатация траверсы, должны соответствовать правилам ГОСТОРтехнадзора и ТУ ВС-42.
4. Маркировать: обозначение, грузоподъемность, дату испытания, порядковый номер.

Поз.	Наименование	Кол.	Материал	Прим.
1	Траверса – звено	1	Лист б=60 ГОСТ 19903-74	
2	Звено 0-2,5	2	Сталь 20 РД-10-231-98	
3	Звено ℓ = 445	1	Сталь 20 ГОСТ 1050-88	
4	Цепь А1-16х45 (ℓ=720)	1	(16 звеньев) ГОСТ 2319-81	

Разраб.	Гурьянов			ЗГП-010-01	
Инж.Т.К.	Шарапова			Траверса для подъема вагонных колесных пар.	Масса 66 / Масштаб 1:10
Чт.к.	Сансонов			Q = 2,0 т	Лист / Листов 1
					ЗРПС

ЗГП-145.000 СБ

Б–Б(1:1)

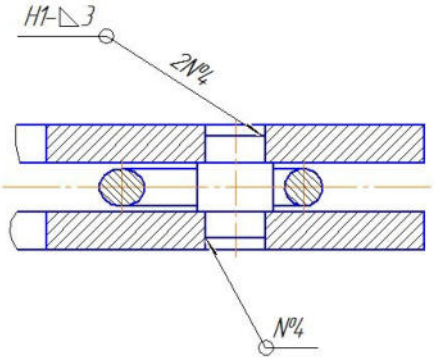

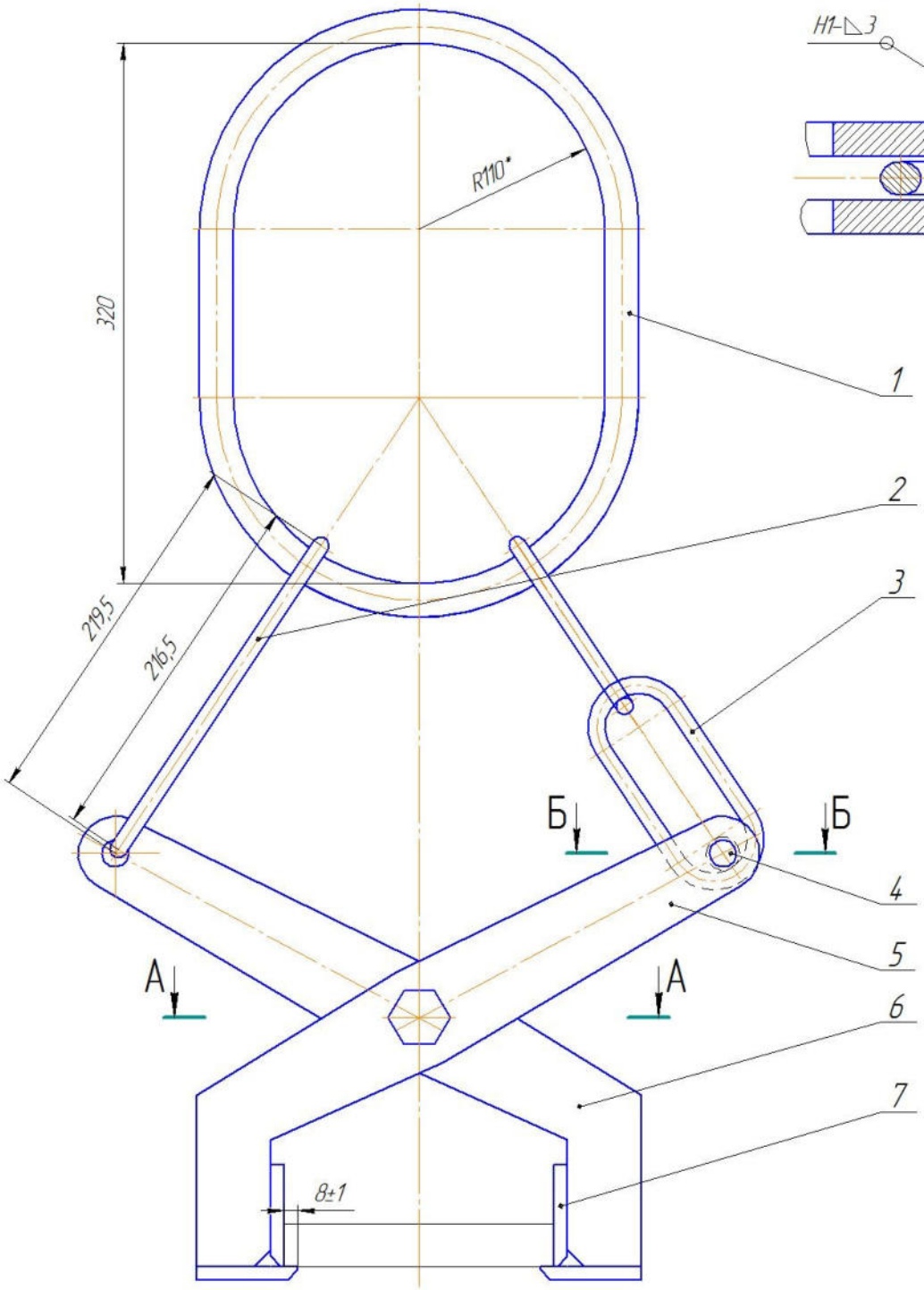

А–А

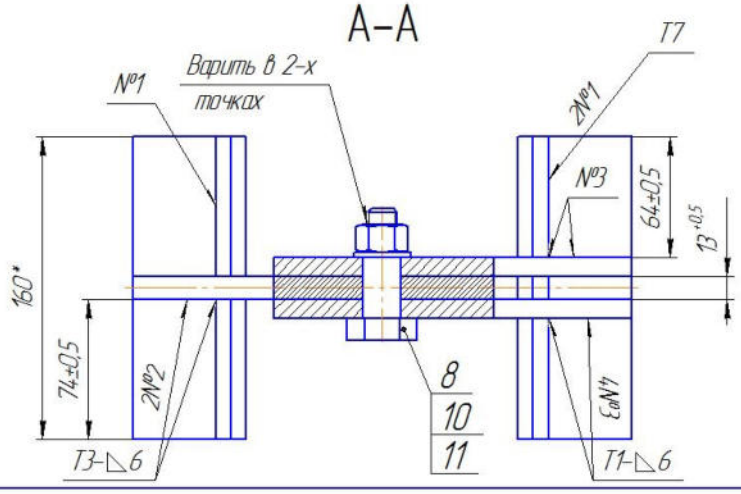

1. Размеры для справок.
2. Сварные швы по ГОСТ 5264-80.
3. При сборки обеспечить свободное вращение захватов на оси.
4. Захват испытать нагрузкой Q=380 кг в течение 15 мин. После снятия нагрузки остаточные деформации, надрывы и трещины не допускаются.

Изм.	Лист	№ докум.	Подп.	Дата	ЗГП-145.000 СБ		
Разраб.		Бутанин		15.06.13	Захват клещевой для хомута с поглощающим элементом Сборочный чертеж	Лит.	Масса: 12,2 / Масштаб: 1:2
Пров.						Лист	Листов 1
Т.контр.						Филиал ООО "Техкомплекс"	
Н.контр.							
Утв.		Булаев					

Копировал

Формат А2

Перв. примен. | Справ. № | Подп. и дата | Инв. № дубл. | Взам. инв. № | Подп. и дата | Инв. № подл.

ЗГП-145.001

Ra 12,5 (√)

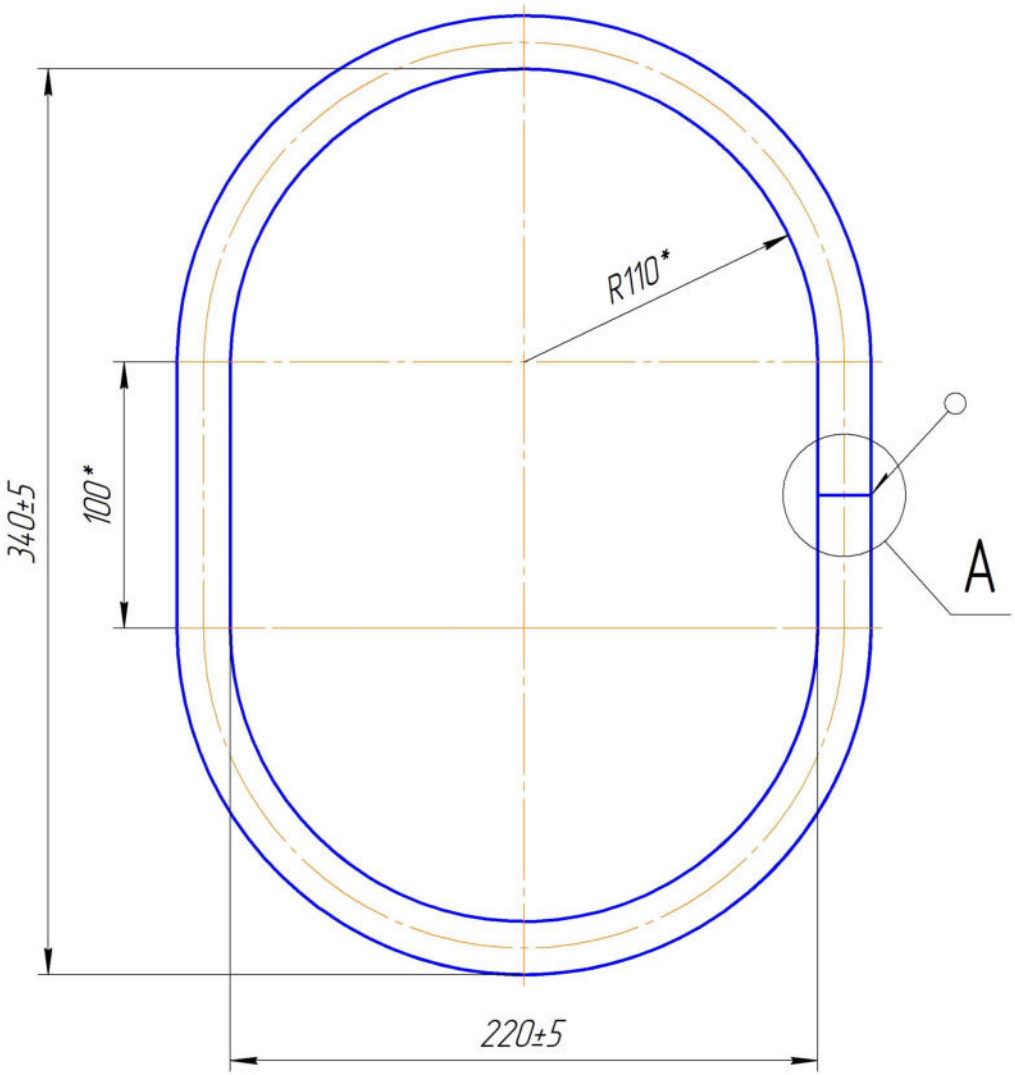

A(2:1)

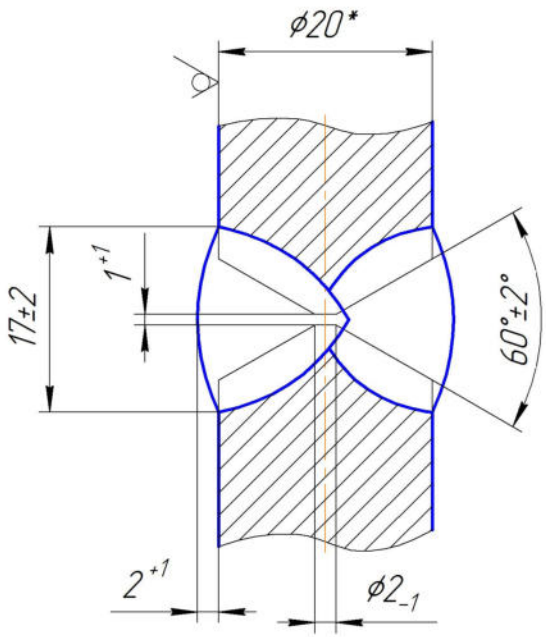

1. *Размеры для справок.
2. Сварной шов нестандартный. Сварка ручная дуговая.
3. Длина развертки L=892+5 мм.

Изм.	Лист	№ докум.	Подп.	Дата	ЗГП-145.001		
Разраб.		Бутанин		14.05.13	Кольцо	Лит.	Масса 2,3 / Масштаб 1:2
Пров.						Лист	Листов 1
Т.контр.					Круг В-20 ГОСТ 2590-2006 / Ст3пс ГОСТ 535-2005	Филиал ООО "Техкомплекс"	
Н.контр.							
Утв.		Булаев					

Копировал

Формат А3

Перв. примен. | Справ. № | Подп. и дата | Инв. № дубл. | Взам. инв. № | Подп. и дата | Инв. № подл.

ЗГП-145.002

Ra 12,5 (√)

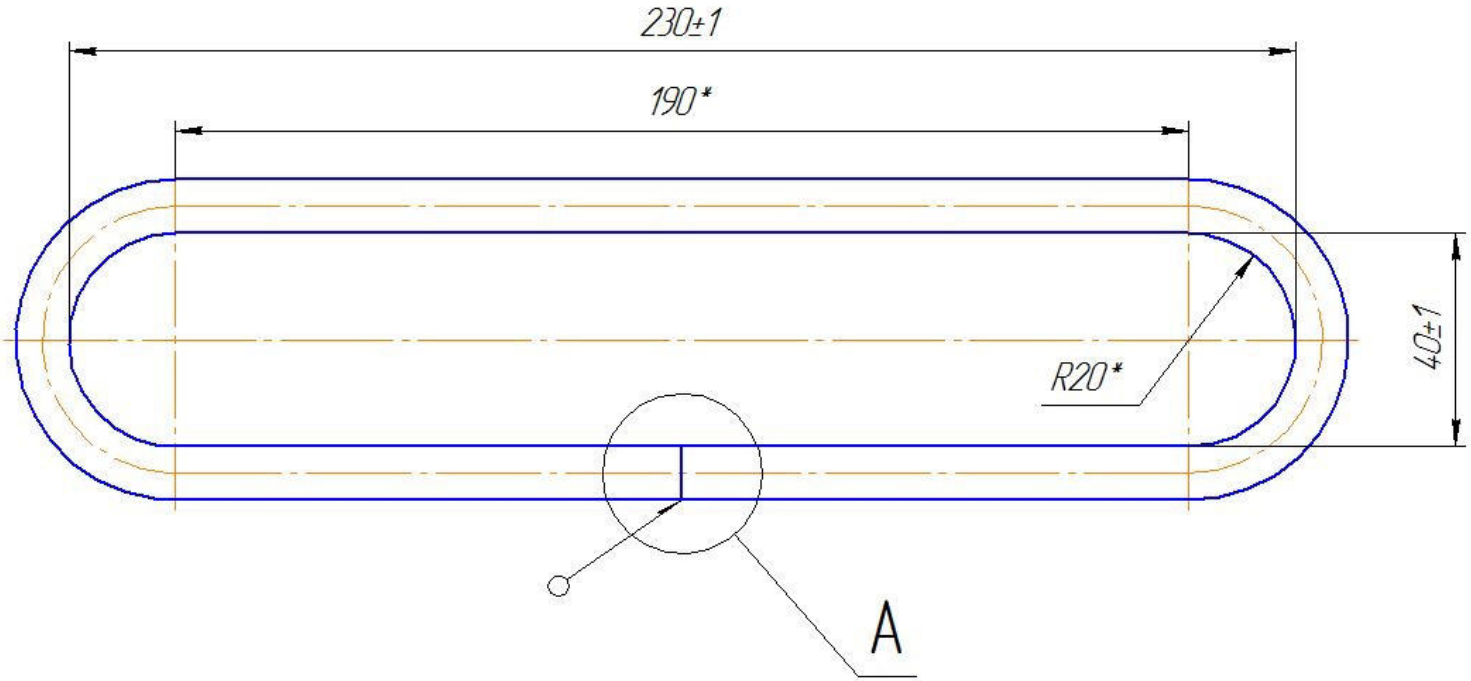

A(2,5:1)

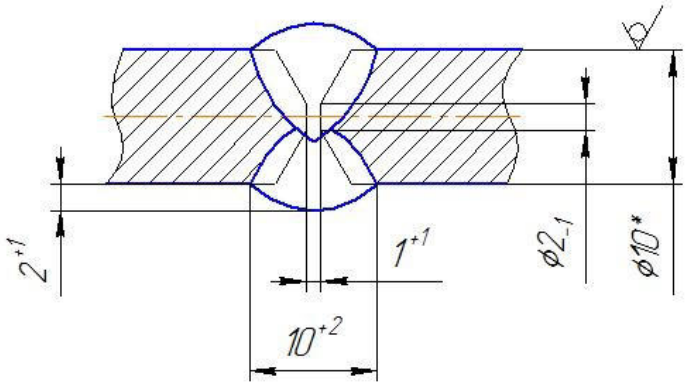

1. *Размеры для справок.
2. Длина развертки L=537+3 мм.
3. Сварной шов нестандартный. Сварка ручная дуговая.
4. Перед сваркой произвести монтаж сопрягаемых деталей.

Изм.	Лист	№ докум.	Подп.	Дата	ЗГП-145.002		
Разраб.		Бутанин		14.05.13	Кольцо	Лит.	Масса 0,34 / Масштаб 1:1
Пров.						Лист	Листов 1
Т.контр.							
Н.контр.					Круг В-10 ГОСТ 2590-2006 / Ст3пс ГОСТ 535-2005	Филиал ООО "Техкомплекс"	
Утв.		Булаев					

Копировал

Формат А3

Перв. примен. | Справ. № | Подп. и дата | Инв. № дубл. | Взам. инв. № | Подп. и дата | Инв. № подл.

ЗГП-145.003

Ra 12,5 (√)

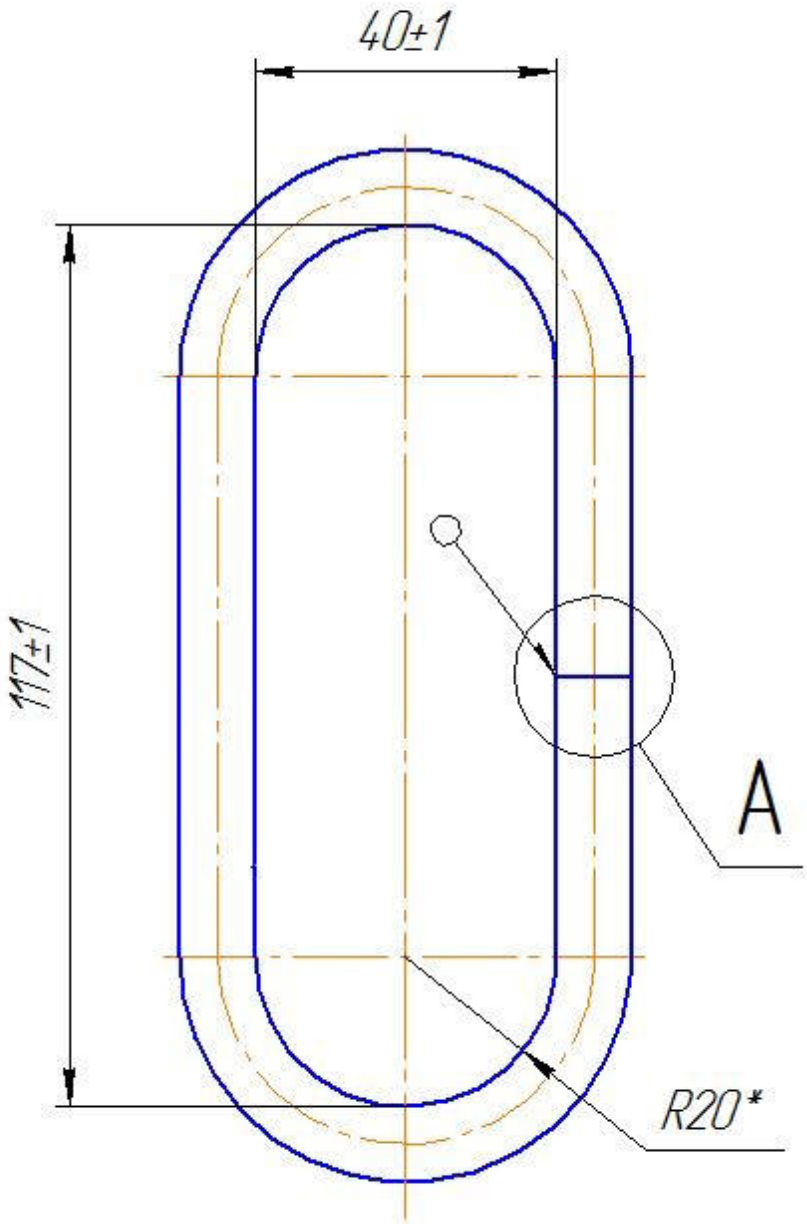

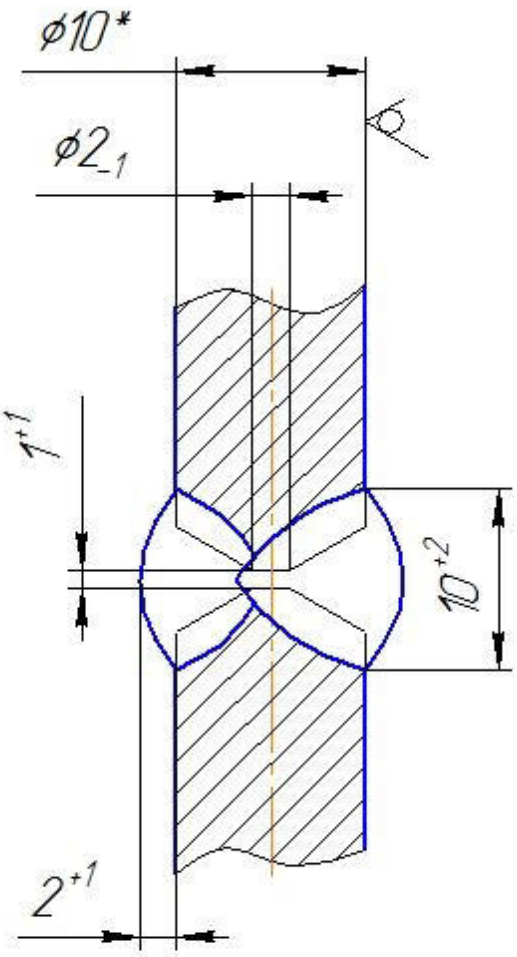

1. *Размеры для справок.
2. Длина развертки L=311+3 мм.
3. Сварной шов нестандарный. Сварка ручная дуговая.
4. Перед сваркой произвести монтаж сопрягаемых деталей.

Изм.	Лист	№ докум.	Подп.	Дата	ЗГП-145.003		
Разраб.		Бутанин		16.05.13	Кольцо	Лит.	Масса 0,2 / Масштаб 1:1
Пров.						Лист	Листов 1
Т.контр.					Круг В-10 ГОСТ 2590-2006 / Ст3пс ГОСТ 535-2005	Филиал ООО "Техкомплекс"	
Н.контр.							
Утв.		Булаев					

Перв. примен. | Справ. № | Подп. и дата | Инв. № дубл. | Взам. инв. № | Подп. и дата | Инв. № подл.

Копировал | Формат А4

ЗГП-145.004

Ra 12,5

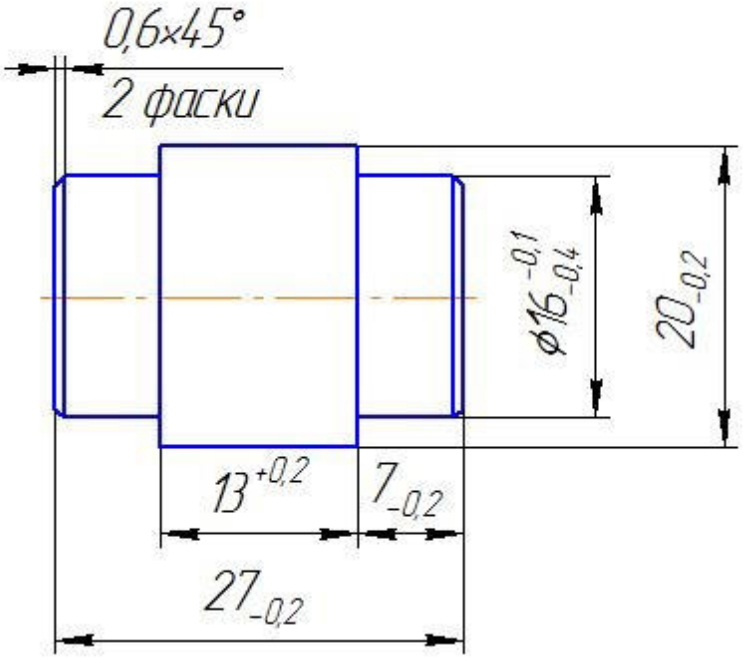

					ЗГП-145.004		
Изм.	Лист	№ докум.	Подп.	Дата	Ось	Лит.	Масса: 0,06 / Масштаб: 2:1
Разраб.		Бутанин		16.05.13		Лист	Листов 1
Пров.							
Т.контр.					Круг В-22 ГОСТ 2590-2006 / Ст3пс ГОСТ 535-2005	Филиал ООО "Техкомплекс"	
Н.контр.							
Утв.		Булаев					

Перв. примен. | Справ. № | Подп. и дата | Инв. № дубл. | Взам. инв. № | Подп. и дата | Инв. № подл.

Копировал | Формат А4

ЗГП-145.005

Ra 12,5 (√)

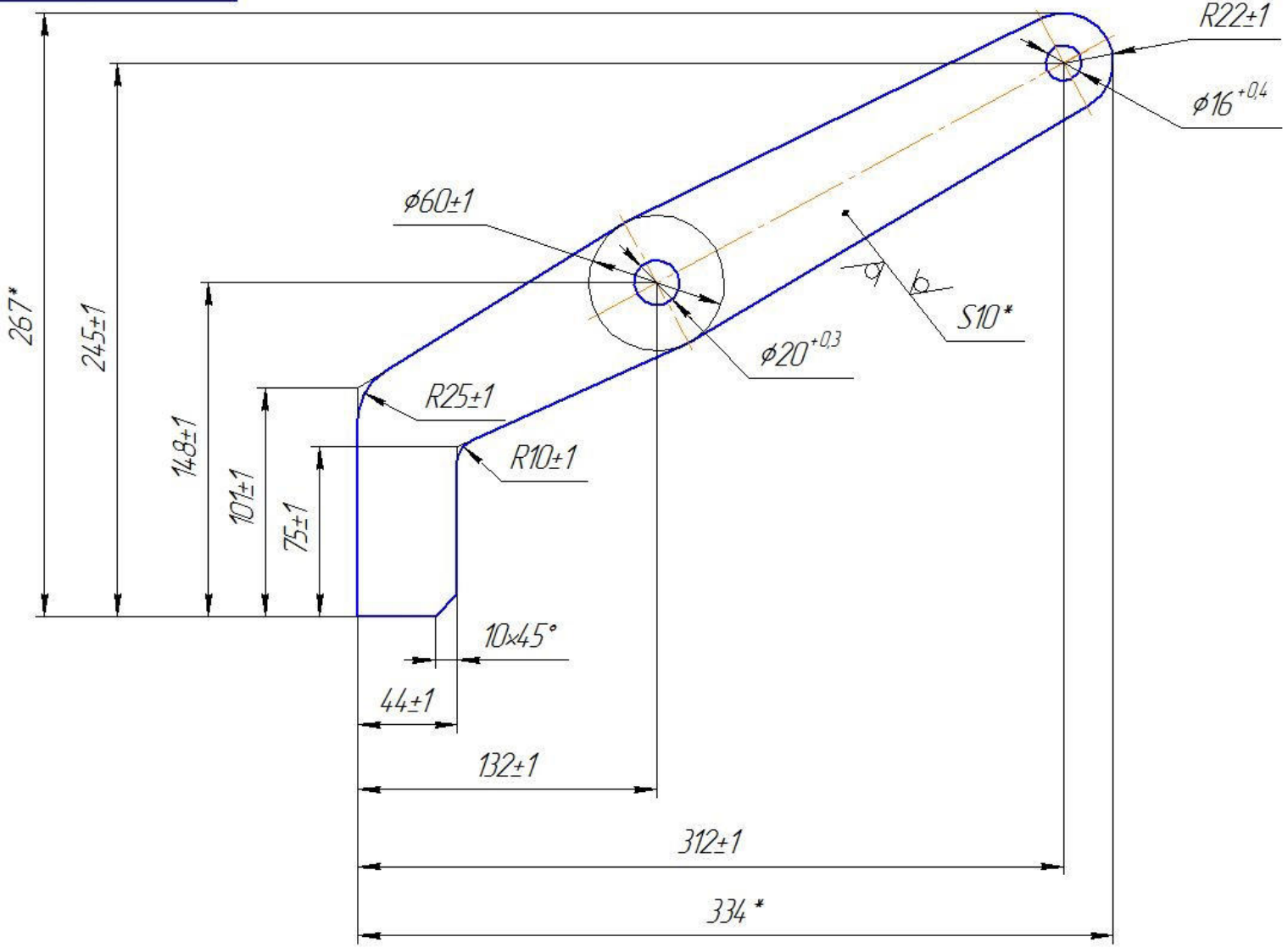

1. *Размеры для справок.

Изм.	Лист	№ докум.	Подп.	Дата	ЗГП-145.005		
Разраб.		Бутанин		15.05.13	Захват	Лит.	Масса 1.67	Масштаб 1:2
Пров.						Лист	Листов 1
Т.контр.							
Н.контр.					Лист Б-10 ГОСТ 19903-74 / 09Г2С ГОСТ19281-89	Филиал ООО "Техкомплекс"	
Утв.		Булаев					

Копировал

Формат А3

Перв. примен. | Справ. № | Подп. и дата | Инв. № дубл. | Взам. инв. № | Подп. и дата | Инв. № подл.

ЗГП-145.007

Ra 12,5 (√)

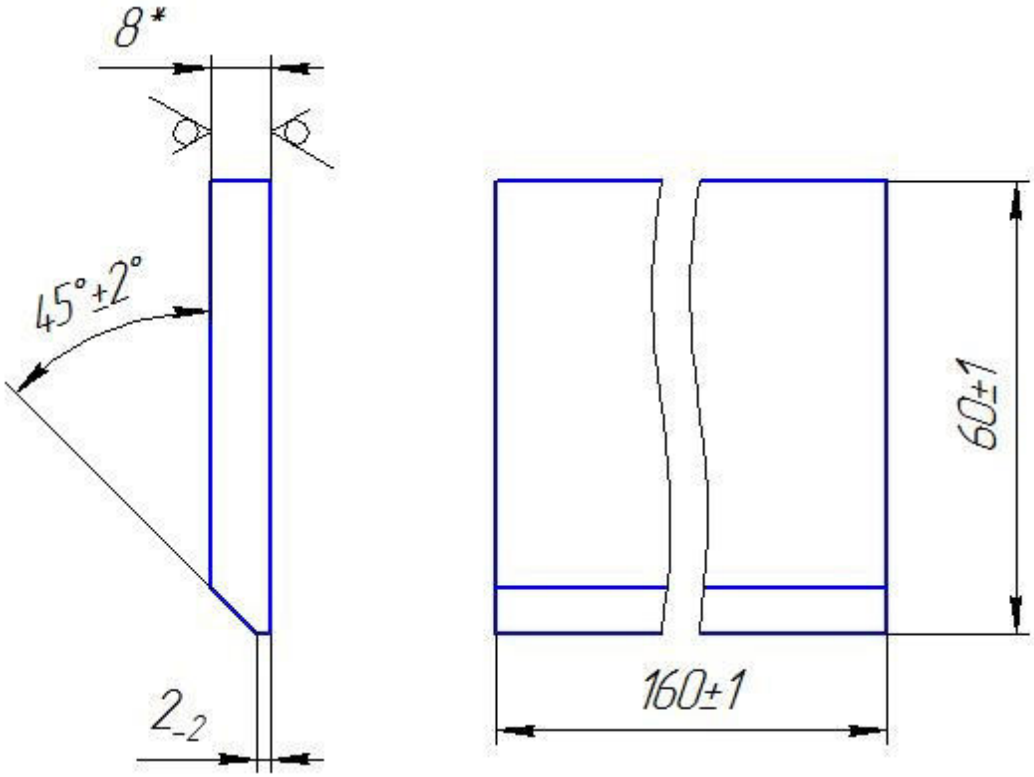

1. *Размеры для справок.

Изм.	Лист	№ докум.	Подп.	Дата	ЗГП-145.007		
Разраб.		Бутанин		16.05.13	Упор	Лит.	Масса: 0,61 / Масштаб: 1:1
Пров.						Лист	Листов 1
Т.контр.					Лист Б-8 ГОСТ 19903-74 / 09Г2С ГОСТ 19281-89	Филиал ООО "Техкомплекс"	
Н.контр.							
Утв.		Булаев					

Перв. примен. | Справ. № | Подп. и дата | Инв. № дубл. | Взам. инв. № | Подп. и дата | Инв. № подл.

Копировал | Формат А4

ЗГП-145.008

Ra 12,5 (√)

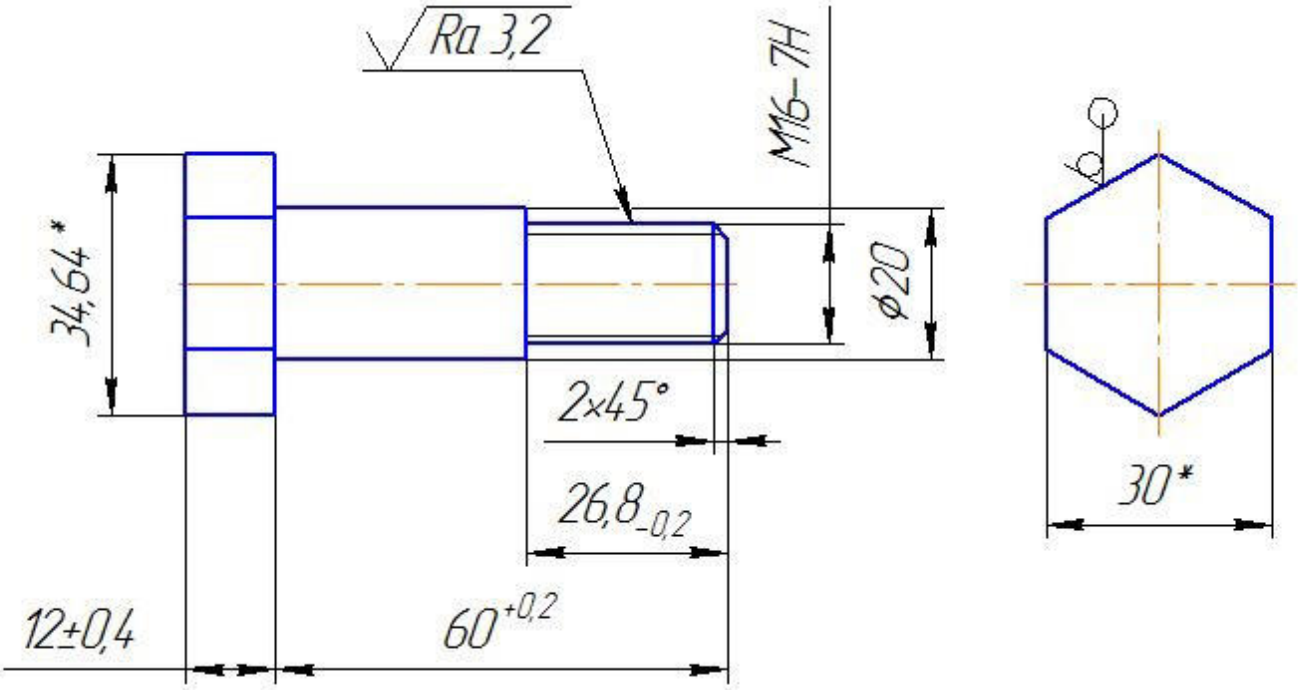

					ЗГП-145.008		
Изм.	Лист	№ докум.	Подп.	Дата	Ось	Лит.	Масса: 0,2 / Масштаб: 1:1
Разраб.		Бутанин		16.05.13		Лист	Листов 1
Пров.							
Т.контр.					Шестигранник 30-h12 ГОСТ 8560-78 / 40 ГОСТ 1051-73	Филиал ООО "Техкомплекс"	
Н.контр.							
Утв.		Булаев					

Перв. примен. | Справ. № | Подп. и дата | Инв. № дубл. | Взам. инв. № | Подп. и дата | Инв. № подл.

Копировал | Формат А4

ЗГП-110

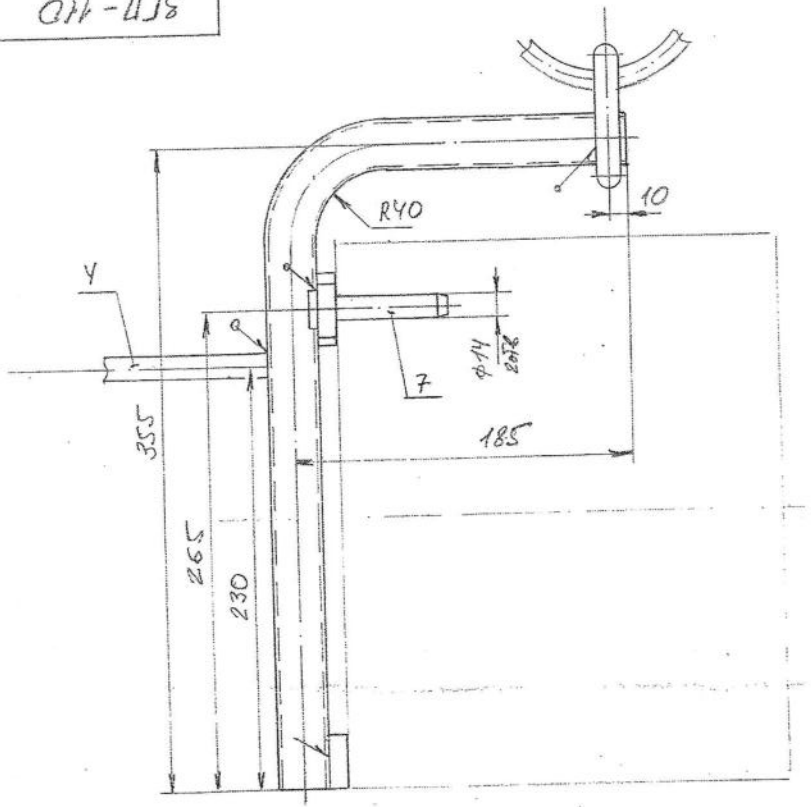

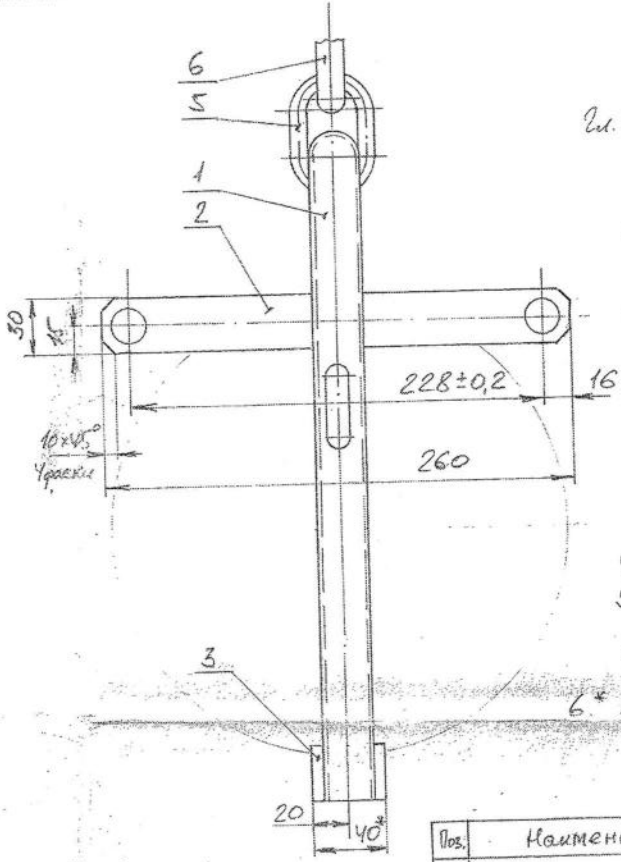

Утверждаю:

Гл. инж. ЗРПС /Карташов Н.И./

1. Грузоподъемность Q = 80кг
Собственный вес = 2,6 кг
2. Крюк балкера должен быть оснащен запирающим устройством.
3. Изготовление, испытание под нагрузкой 1,25Q и эксплуатация захвата должны соответствовать правилам ГОСГОРТехнадзора и ТУВС-42.
4. Сварка ручная электродуговая.
5. Маркировать: грузоподъемность, регистрационный номер, дату испытания.
6* Размеры для справок.

Поз.5,6. Кольцо.

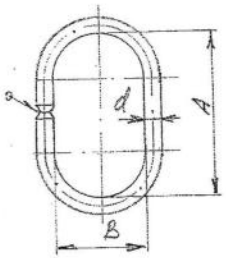

Поз.	A	B	d
5	50	28	Ф10
6	100	50	Ф16

Поз.4. Ручка.

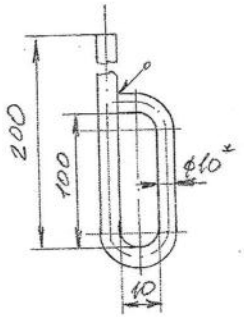

Поз.7. Палец.

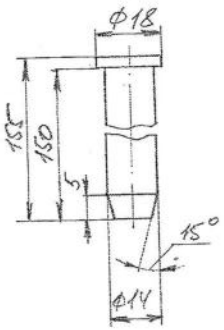

Поз.	Наименование	Кол.	Материал	Прим.
1	Корпус l = 515	1	Труба 20×2,8 ГОСТ 8262-75	0,85
2	Пластина 30×260	1	Лист δ=10 ГОСТ 19903-74	0,6
3	Пластина 30×40	1	— " — " —	0,1
4	Ручка l = 430	1	Круг Ф10 ГОСТ 2590-88	0,26
5	Кольцо l = 165	1	— " — " —	0,1
6	Кольцо l = 310	1	Круг Ф16 ГОСТ 2590-88	0,49
7	Палец	2	Ст3 ГОСТ 380-88	0,09

Разраб.	Гуревич			ЗГП-110			
Пров.	Бикнеев			Захват для грузовой буксы. Q = 80кг	Масса	Масштаб	
Т.контр.					2,6	1:2	
Н.контр.	Сахнеев				Лист	Листов 1	
					ЗРПС		

Цепь условно не показана

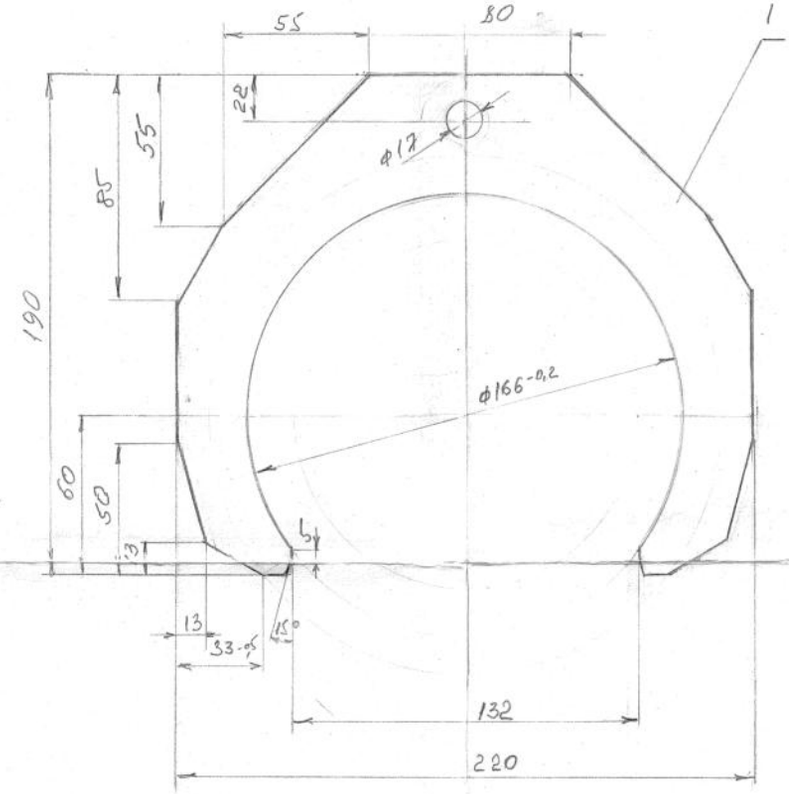

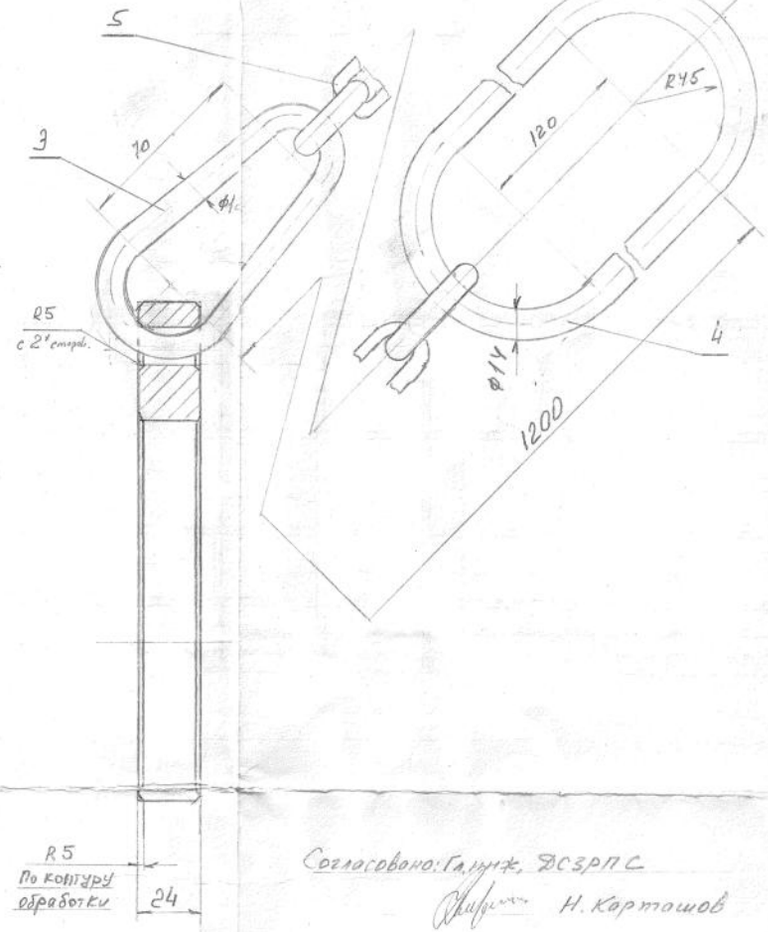

Согласовано: Гл. инж. ДСЗРПС
Н. Карташов

В комплект готовить - 2 шт

1. Изготовление, испытание, эксплуатация выполнить в соответствии с правилами Госгортехнадзора и ТУ ВС-42
2. После изготовления - нормализовать
3. Маркировать - регистрационный номер, грузоподъемность, дату испытания
4. Допускается поз.1 изготовить из материала 09Г2С Гост 1542-81 или сталь 20 Гост 1050-88

поз	Наименование	кол	Материал	вес шт	Прим.
1	Захват	1	Ст3сп2 Гост 380-88	3,1	см. нач. сб. чертеж
3	Звено 0-0,8	1	РД10-33-93	0,25	
4	Звено 0в2-0,5	1	-"-	0,44	
5	Цепь 8х24 Е-960	1	Гост 2319-81	1,4	

Изм.	Лист	N докум.	Подп.	Дата	3ГП-060.		
Разр.		Гаврилов			Захват для зацепа одной стороны оси грузоподъемность Q=0,5т	Лит.	Масса / Масштаб
Пров.		Невторов					5,3 / 1:1
Т.контр.		Гонсоров				Лист	Листов

Е 1200

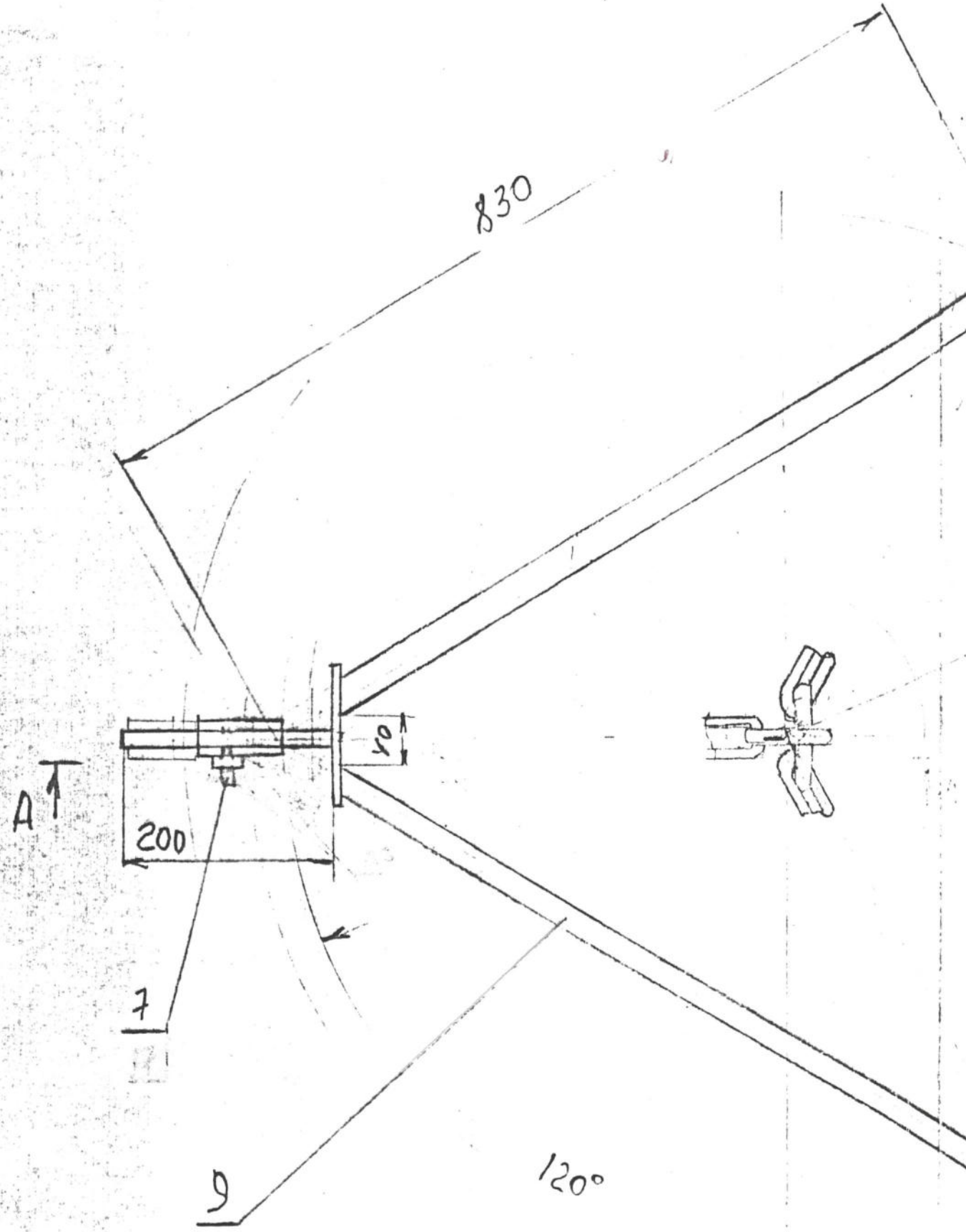

3

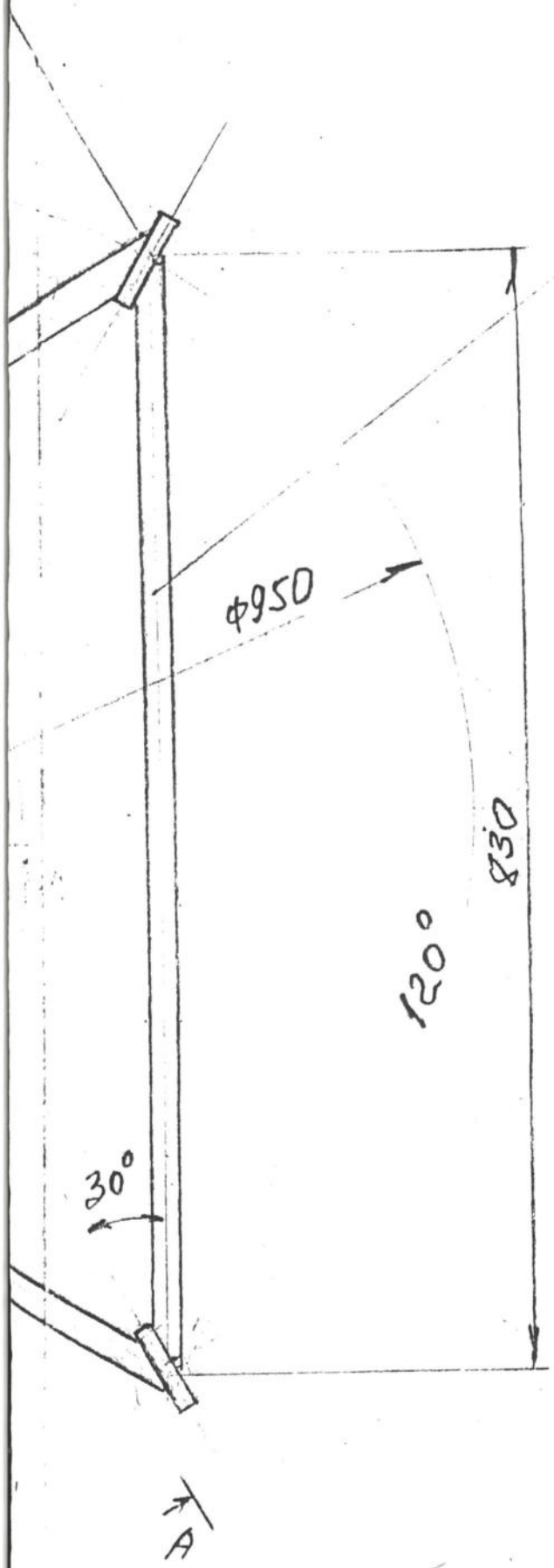

A - A
M 1:1

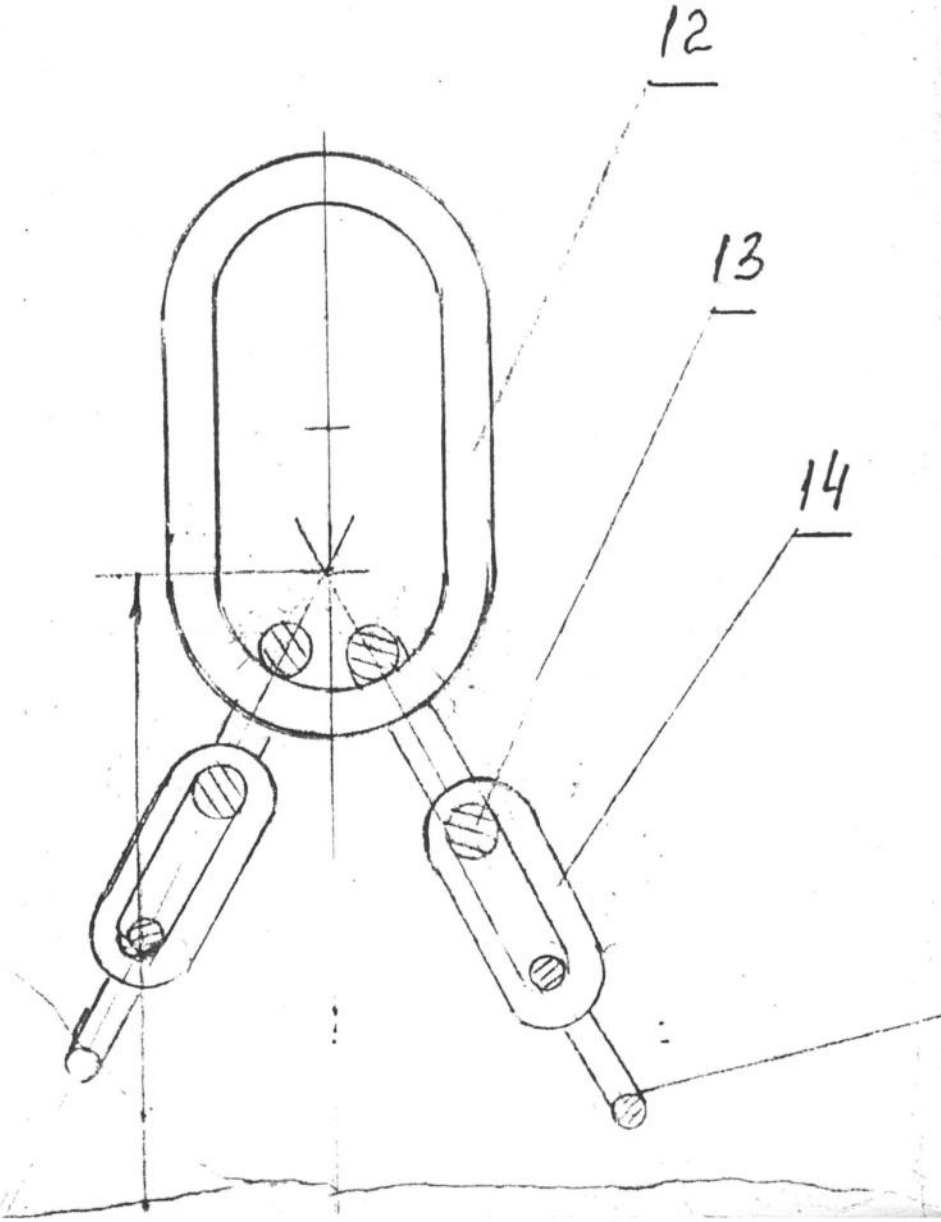

Л-Л

Поз-5,7 условно не показаны

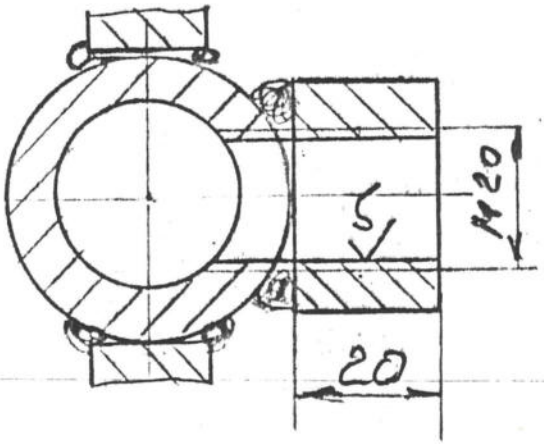

поз-4

М1:2

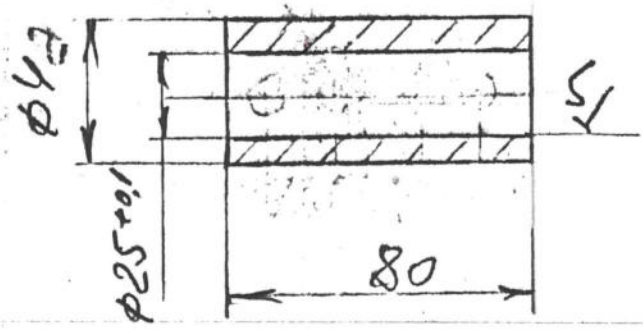

поз-20

К.во витков $n = 18$

Длина проволоки $l = 93$

поз 17

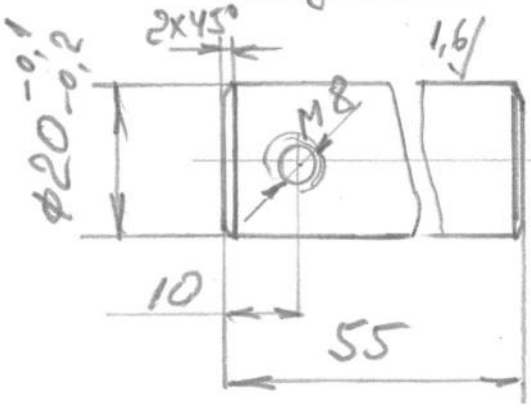

поз-18

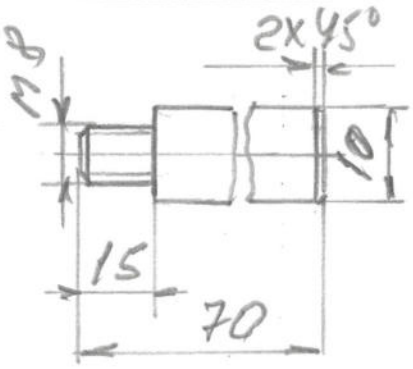

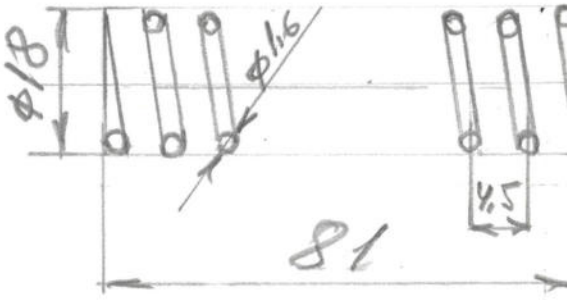

поз-19

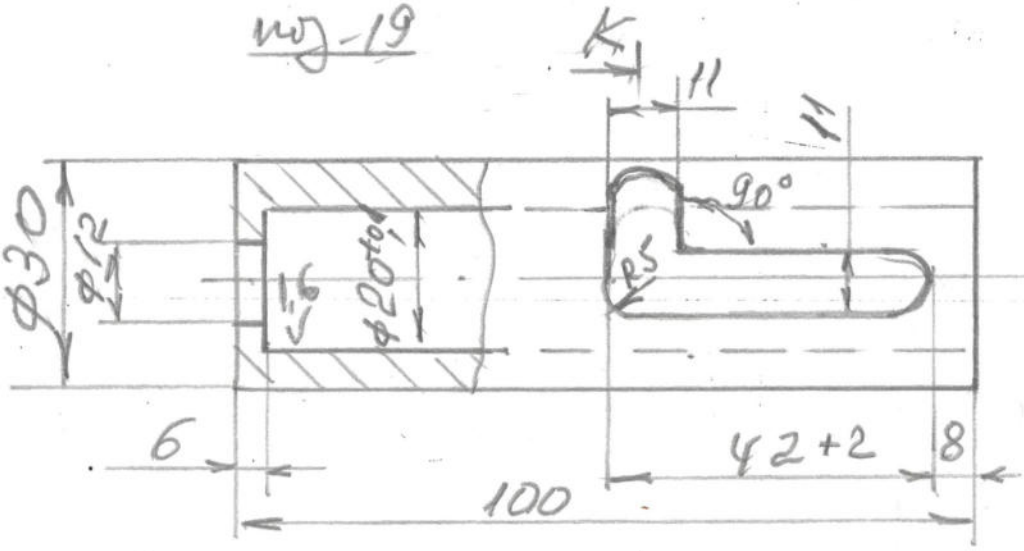

К-К

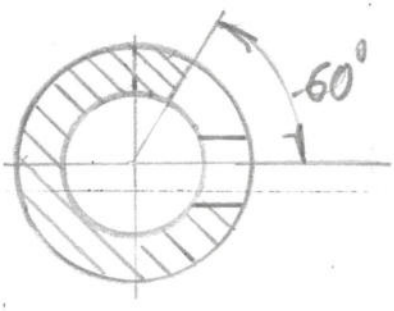

15

М

К

поз-2
М1:2

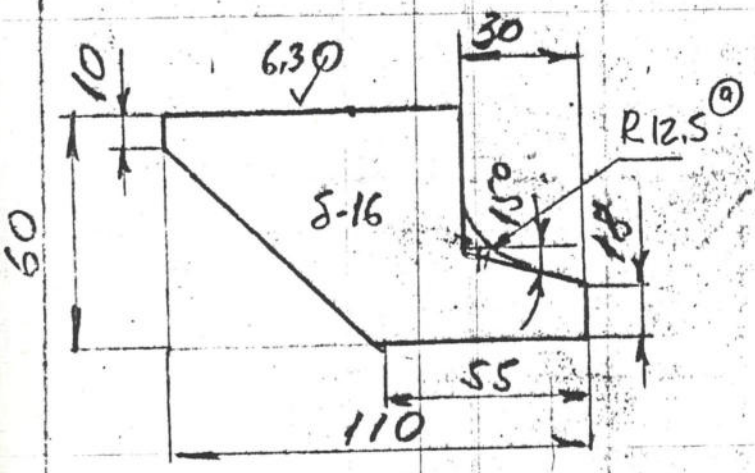

поз-3
М1:2

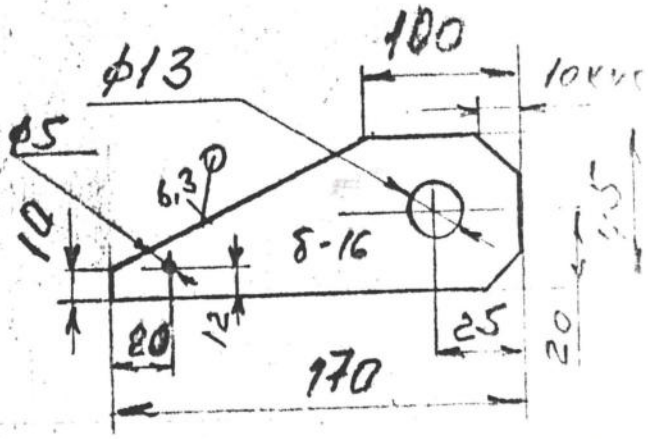

1. Изготовление, испытание, эксплуатация подвески выполнить в соответствии с правилами Госгортехнадзора и ТУ ВС-42
2. (М) Маркировать - регистрационный номер, дату испытания, грузоподъемность
3. После изготовления подвеску - нормализовать

Утверждаю

Гл. инж. ЗРПС — Перевалов

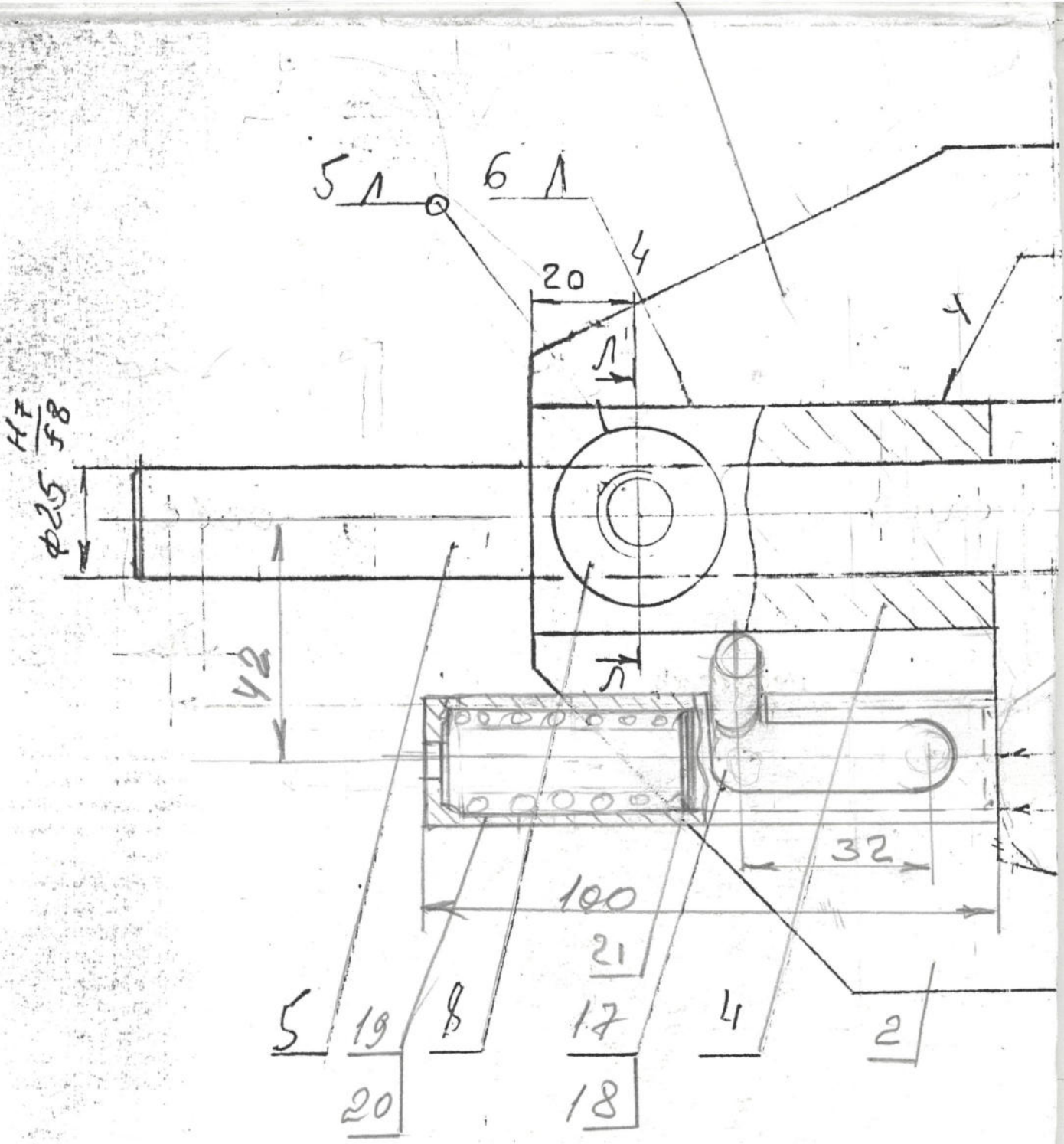
5
6
4
20
4
Л
Л
Н7/f8
Ф25
42
32
100
21
5
19
8
17
4
2
20
18

поз-9

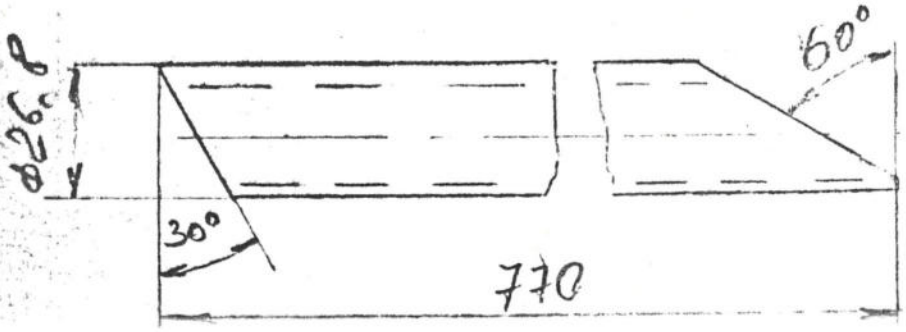
Ф26,8
60°
30°
770

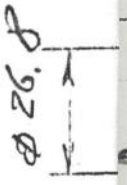
Ф26,8

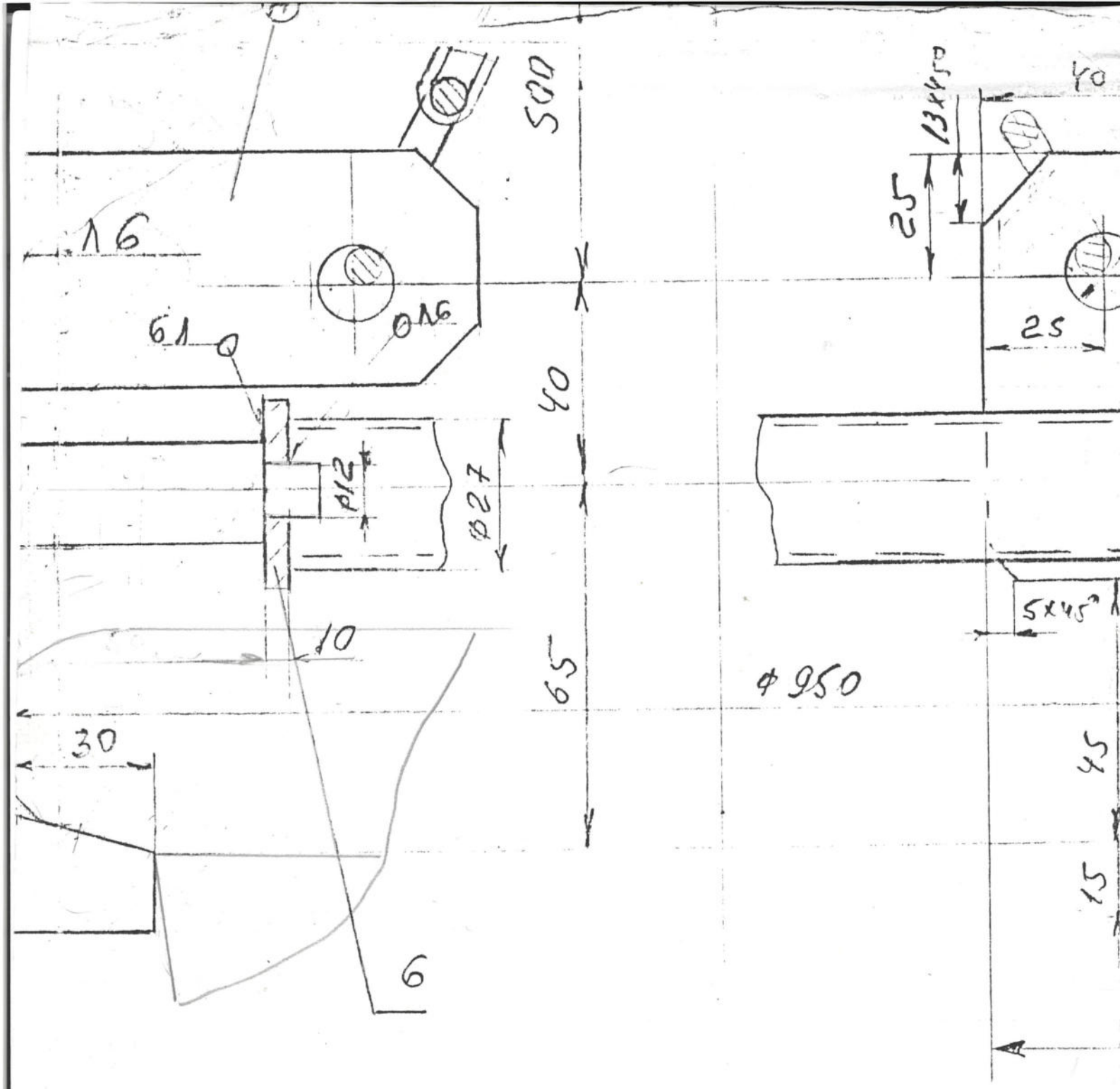
500
16
61
Ø16
40
Ø12
Ø27
10
65
30
6
13x45°
40
25
25
5x45°
Ø950
45
15

Поз-10

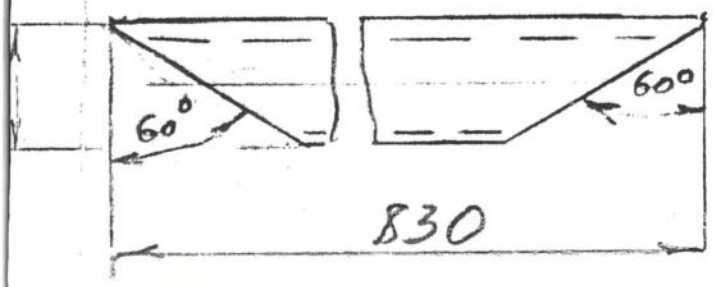
60°
60°
830

Поз-7

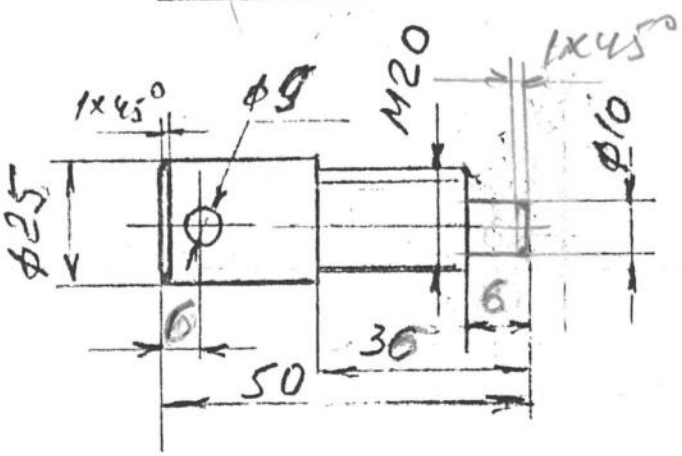
1x45°
Ø9
M20
1x45°
Ø10
Ø25
6
6
30
50

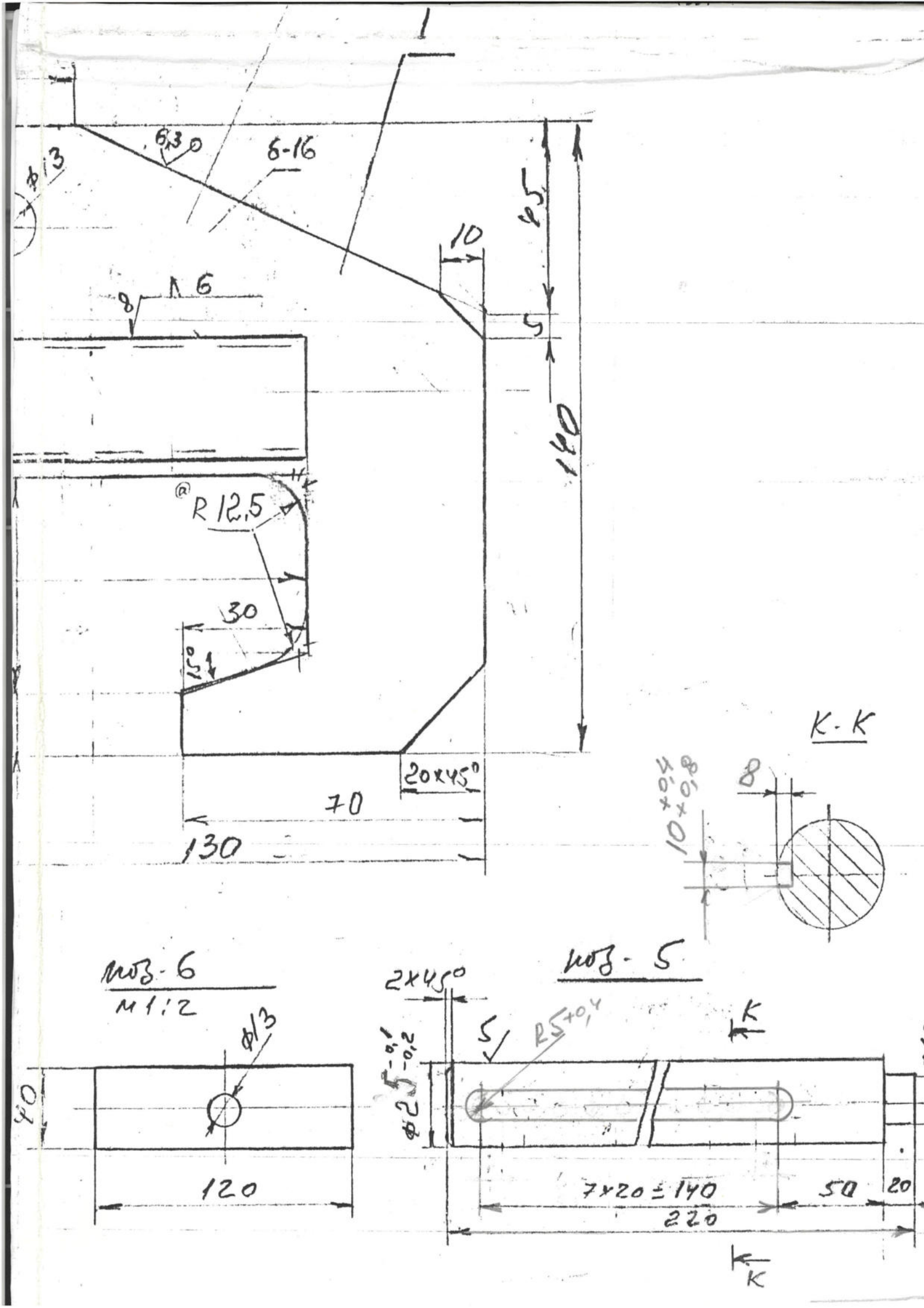
1
6,3
6-16
Ф13
10
Ф5
5
140
8
6
R 12,5
30
20×45°
70
130
К-К
8
10
поз-6
М1:2
Ф13
40
120
поз-5
2×45°
5
R5
К
Ф25
7×20=140
50
20
220
К

Поз	Наименование	Кво	Марка материала	Прим
1	Зацеп - лист б-16	2	Сталь 20 Гост 1050-88	см на сб черт
2	Зацеп - лист б-16	1	-"-	см на чертеж
3	Тяга - лист б-16	1	-"-	-"-
4	Втулка - круг ф 40	1	-"-	-"-
5	Стержень - круг ф25	1	20 Гост 1050-88	-"-
6	Планка - лист б-10	1	20 Гост 1050-88	-"-
7	Палец - круг ф25	1	45 Гост 1050-88	-"-
8	Шайба - круг ф30 l-20	1	20 Гост 1050-88	
9	Труба 3/4" Гост 3262-82	2	Сталь 20 Гост 1050-88	-"-
10	Труба 3/4" Гост 3262-82	1	-"-	-"-
	РД-10-33-93			
12	Звено ОВ1-4,0	1		
13	Звено ОВ1-0,63	3		
14	Звено О-0,63	6		
15	Цепная ветвь ВЦ-0,63	3	l-550	
17	Стержень	1		
18	Ручка	1		
19	Цепь	1		
20	Пружина - проволока ф1,8	1	65Г. Гост 1050-88	
21	Шайба - круг ф20 l=5	1		

ф12

20

Изм	Лист	N докум	Подп	Дата
Разр	Гаврилов			07.93
Пров	Нестеров			
Н.контр.	Гостюнин			
Утв.	Ремизов			

3ГП-033.000К

Подвеска 3х ветвевая для подъема колес в гориз. положении

грузоподъемн Q=0,5т

Лит	Масса	Масштаб
	13,2	
Лист	Листов	